VOLVO

Nuova EX40

MODEL YEAR 2027

LISTINO PREZZI AL PUBBLICO N. 11 DEL 10-09-2026

Ultimo aggiornamento 13-11-2026



NUOVA VOLVO EX40

LISTINO PREZZI AL PUBBLICO N. 11 DEL 10-09-2026

Ultimo aggiornamento 13-11-2026

INDICE

PREZZI	3
VOLVO ASSISTANCE	4
PROGRAMMA TIRES CARE	5
ALLESTIMENTI	6
COLORI	12
INTERNI	14
CERCHI	16
PACCHETTI DI OPZIONI	17
OPZIONI	18
PACCHETTI DI ACCESSORI	20
ACCESSORI	21
INFORMAZIONI TECNICHE	23
CONSUMI ED EMISSIONI	24
DIMENSIONI	25
CRONOLOGIA DELLE VARIAZIONI	26

NUOVA VOLVO EX40

LISTINO PREZZI AL PUBBLICO N. 11 DEL 10-09-2026

Ultimo aggiornamento 13-11-2026

PREZZI

Versione	Potenza max kW (CV)	CORE	PLUS	PLUS Black Edition	ULTRA	ULTRA Black Edition
		Prezzo suggerito al pubblico chiavi in mano * **Euro IVA inclusa** Euro IVA esclusa	Prezzo suggerito al pubblico chiavi in mano * **Euro IVA inclusa** Euro IVA esclusa	Prezzo suggerito al pubblico chiavi in mano * **Euro IVA inclusa** Euro IVA esclusa	Prezzo suggerito al pubblico chiavi in mano * **Euro IVA inclusa** Euro IVA esclusa	Prezzo suggerito al pubblico chiavi in mano * **Euro IVA inclusa** Euro IVA esclusa
P5 electric	175 (238)	40.900,00 33.524,59	44.850,00 36.762,30			
P5 Long Range electric	185 (252)	44.150,00 36.188,52	48.100,00 39.426,23	49.400,00 40.491,80	50.700,00 41.557,38	52.000,00 42.622,95
P8 AWD electric	300 (408)		51.600,00 42.295,08	52.900,00 43.360,66	54.200,00 44.426,23	55.500,00 45.491,80

*I prezzi “chiavi in mano” includono il costo della messa in strada, pari a 550€ IVA esclusa / 671€ IVA Inclusa , ma non comprendono l’I.P.T. (Imposta Provinciale di Trascrizione) né il contributo P.F.U. (Pneumatici Fuori Uso).

La Messa In Strada è inclusa e comprende le spese di immatricolazione, il lavaggio, il pieno di energia elettrica e un kit cortesia (torcia, salviette, gilet rifrangente, ombrello pieghevole, raschia ghiaccio e guanti da lavoro
in poliuretano). Le vetture destinate alle società di Noleggio, contrariamente alla normale routine di fornitura, vengono consegnate senza il pieno di energia elettrica.

VOLVO ASSISTANCE

Scegliendo una Volvo, hai scelto un livello di sicurezza superiore e un'esperienza di guida che garantisce il massimo della tranquillità.
Ma poiché noi di Volvo siamo convinti che i nostri Clienti meritino assolutamente il massimo, ci siamo assicurati che siano assistiti sempre, anche in caso di problemi tecnici come guasti o in caso di incidente o di inconvenienti imprevisti alla propria Volvo.
Questo è il nostro modo di prenderci cura di te: un aiuto immediato, qualunque cosa possa accadere.

Volvo Assistance è un servizio disponibile 24 ore su 24, 365 giorni l'anno che ti fornisce un'assistenza completa e ti permette di viaggiare in tutta tranquillità in Italia e in Europa. Basta una telefonata al numero verde 800 801 173 per ricevere tutto l'aiuto possibile.

Potrai richiedere l'assistenza in caso di guasto, problemi al carburante (assenza o errato rifornimento), problemi di smarrimento o rottura chiavi, problemi di pneumatici (foratura o gomma a terra), furto, tentato furto o vandalismo, incendio, batteria a terra e incidente correlato al traffico. Approfittane subito, la tranquillità è ancora più vicina.

PRINCIPALI VANTAGGI DI VOLVO ASSISTANCE*

1. SOCCORSO STRADALE

2. AUTO SOSTITUTIVA

3. TRASPORTO DEI PASSEGGERI – TAXI A DISPOSIZIONE

4. RIENTRO DEI PASSEGGERI O PROSEGUIMENTO DEL VIAGGIO

5. SPESE D'ALBERGO

6. INVIO DEI PEZZI DI RICAMBIO ALL'ESTERO

7. RECUPERO DEL VEICOLO RIPARATO

8. RIMPATRIO DEL VEICOLO

9. INVIO MESSAGGI URGENTI

*Per maggiori dettagli delle condizioni, dei massimali e dei limiti dei servizi, è necessario consultare il libretto "Volvo Assistance" disponibile presso i Concessionari e Riparatori Autorizzati Volvo.
Il servizio Volvo Assistance ha durata di tre anni, non rinnovabili, con decorrenza dalla data di prima immatricolazione.

PROGRAMMA TIRES CARE

Guidare una Volvo significa sapere che c'è chi pensa sempre alla tua tranquillità, prendendosi cura di te e della tua auto lasciandoti solo il piacere della guida. E Volvo sa bene che gli pneumatici, l'unico punto di contatto della tua auto con la strada, sono determinanti per la tua sicurezza. Per questo Volvo offre gratuitamente a tutti i suoi clienti di auto nuove, per 3 anni dalla data di prima immatricolazione, un servizio di sostituzione degli pneumatici in caso di danno accidentale*, sia quelli estivi montati di fabbrica, sia un eventuale secondo treno di pneumatici di diversa stagionalità**

Il servizio* è valido per un periodo di 3 anni a partire dalla data di prima immatricolazione dell'auto e copre il cliente in caso di danni agli pneumatici conseguenti a eventi accidentali quali rottura, foratura, urto o scoppio, fino ad un massimo di 2 sostituzioni nel periodo di copertura

La copertura prevista dal Programma è valida in tutti i paesi appartenenti allo Spazio Economico Europeo (SEE) compresa la Svizzera, Repubblica di San Marino e Città del Vaticano

La copertura è soggetta ad esclusioni e limitazioni; condizioni di servizio, procedure, esclusioni e limitazioni sono rinvenibili nei Termini e condizioni generali consultabili al link sottostante:
Programma Tires Care

Sono escluse dalla copertura assicurativa le autovetture oggetto di noleggio Per maggiori informazioni rivolgersi ai concessionari Volvo

*Il servizio è fornito da Volvo Car Italia in collaborazione con Real Garant Versicherung AG, con cui Volvo Car Italia si assicura per la gestione dei sinistri relativi al servizio fornito.
**A condizione che il treno di pneumatici di diversa stagionalità sia stato montato in sostituzione di quello estivo di primo impianto e sia stato acquistato presso un Concessionario o Riparatore Autorizzato Volvo.

CORE - equipaggiamento di serie

AUDIO E COMUNICAZIONE

▪ Android Auto
▪ Apple CarPlay®
▪ Impianto audio High Performance Sound con comandi audio al volante, 8 altoparlanti di cui: 1 fullrange da 100 mm e un woofer da 200 mm, 2 tweeter da 19 mm, 2 mid-range da 100 mm e 2 mid-range da 80 mm, output complessivo 250 watt. Include Bluetooth con funzione vivavoce e audio streaming.
▪ Google integrato: Google Maps, Google Assistant (in futuro Gemini) e Google Play Store
▪ Radio Digitale (DAB / DAB+)
▪ Ricarica a induzione per smartphone
▪ USB-C [2] per i sedili anteriori
▪ USB-C [2] per i sedili posteriori
▪ Volvo Connect - include:
- E-call: servizio telematico per la chiamata di emergenza. (Servizio disponibile esclusivamente con la rete 4G o 5G)
- B-Call: chiamata manuale per assistenza stradale, come guasti o richieste di traino, disponibile tramite il pulsante dedicato nel veicolo (servizio disponibile esclusivamente con la rete 4G o 5G)
- Aggiornamento software Over The Air (OTA) - Include il pacchetto dati necessario agli aggiornamenti dell'auto finché saranno disponibili gli aggiornamenti del sistema. (Servizio disponibile esclusivamente con la rete 4G o 5G)
- Volvo Cars app - disponibile per smartphone. Consente il collegamento con la vettura da remoto e le seguenti funzioni: Localizzazione dell'automobile, Notifica automatica in caso d'incidente, Soccorso stradale, Bloccaggio/sbloccaggio da remoto delle portiere, Avvio climatizzazione da remoto, Impostazione timer pre-climatizzazione, Stato di carica della batteria. Le funzioni della Volvo Cars app potranno essere sostituite, rinnovate e modificate, anche parzialmente, in ogni momento. Rivolgersi ai concessionari Volvo per maggiori informazioni sulle funzionalità e i device compatibili (Servizio disponibile esclusivamente con la rete 4G o 5G)
▪ Volvo Connect Plus: traffico dati della durata di 4 anni per l'utilizzo dei Google Automotive Services e le relative applicazioni disponibili.
Il traffico dati si intende incluso per 4 anni dalla sua attivazione, che decorre dall'immatricolazione dell'auto. Alla scadenza, per poter utilizzare Volvo Connect Plus, sarà necessario sottoscrivere un nuovo abbonamento a pagamento, i cui dettagli e tariffe sono consultabili qui: https://www.volvocars.com/it/shop/additionals/connect-plus/. La mancanza del Volvo Connect Plus limita alcuni servizi dei Google Automotive Services e alcune applicazioni scaricate. Per maggiori informazioni rivolgersi ai concessionari Volvo

ESTERNI

▪ Calotte specchietti retrovisori esterni color nero
▪ Cerchi in lega 19" a 5 razze doppie argento (pneumatici anteriori: 235/50 R19; pneumatici posteriori 255/45 R19)
▪ Cornice vetri laterali con finitura in nero nella parte inferiore
▪ Fari anteriori a LED 'Thor's Hammer' con design a matrice, tecnologia di illuminazione a 15 segmenti e abbaglianti attivi. Quando individuano un utente della strada regolano il fascio luminoso per offrire la migliore illuminazione possibile senza abbagliare. Includono luci di svolta a basse velocità e sequenza di benvenuto e saluto.
▪ Scudo frontale in colore coordinato alla carrozzeria con iron mark Volvo e elemento diagonale cromato lucido
▪ Indicatori laterali di direzione degli specchi retrovisori esterni a LED
▪ Luci di retromarcia e di posizione posteriori a LED
▪ Maniglie in colore coordinato alla carrozzeria
▪ Rails integrati sul tetto con finitura in nero
▪ Specchi retrovisori esterni regolabili elettricamente, ripiegabili elettricamente e riscaldabili
▪ Specchi retrovisori esterni con antiabbagliamento elettrico
▪ Spoiler integrato sul tetto
▪ Vernice solida Ice White [614]

INTERNI

- Bracciolo centrale anteriore con vano portaoggetti
- Cielo abitacolo color Antracite
- Copribagagliaio rigido
- Gancio appendi-borsa dietro al portello del cassetto porta-guanti
- Illuminazione 'Medium Level', composta da: luci di lettura nella pima e seconda fila, luci d'ambiente nella prima e seconda fila, illuminazione area piedi anteriore, illuminazione cassetto porta-guanti, luci destra e sinistra nel vano bagagli.
- Inserti decorativi antracite 'City Map'
- Pomello del cambio in pelle sintetica
- Portabicchieri (2) nell'area anteriore del tunnel centrale e a lato dei sedili posteriori laterali
- Portellone posteriore con apertura e chiusura a comando elettrico
- Rete divisoria per vano bagagli (riavvolgibile e con relativa custodia)
- Specchi di cortesia conducente e passeggero illuminati
- Specchio retrovisore interno con sistema elettrico antiabbagliamento
- Tappetini in tessuto
- Tunnel centrale con finiture nero
- Vani porta-oggetti nel tunnel centrale (sotto il bracciolo anteriore), nel tunnel lato guidatore e nella parte anteriore del tunnel
- Vano di carico anteriore (posizionato sotto al cofano anteriore, 31 litri)
- Vano porta-rifiuti removibile nel tunnel centrale
- Volante a tre razze in pelle sintetica con finiture in metallo

SEDILI

- Poggiatesta posteriori fissi
- Sedili anteriori con altezza e seduta regolabili
- Sedile conducente con supporto lombare a regolazione elettrica a 4 vie
- Sedili Comfort con rivestimento Tessuto premium 'City Canvas' Antracite
- Sedile del conducente con angolazione del piano seduta regolabile
- Sedili posteriori abbattibili (60/40)

CLIMATIZZAZIONE

- Afterrun Parking Climate - sistema che permette di attivare la ventilazione e riscaldare l'abitacolo a motore spento per i successivi 40 minuti
- Climatizzatore automatico a controllo elettronico bi-zona con sistema Air Quality - Include bocchette dell'aria regolabili per i sedili posteriori nella zona posteriore del tunnel centrale, sensore umidità, funzione di ricircolo automatico e preventilazione abitacolo allo sblocco delle portiere col telecomando.
- Riscaldatore elettrico

TELAIO E MOTORE

- One Pedal Drive: funzione che consente di accelerare e rallentare con il solo pedale dell'acceleratore
- Tramissione EDT (Electric Drive Train) a marcia singola
- Servosterzo progressivo in funzione della velocità
- Telaio con assetto 'Touring'

SICUREZZA

- Airbag full size lato guida/passeggero
- Airbag ginocchia lato guida
- AVAS - Audible Vehicle Alert System: segnalatore acustico esterno a bassa velocità (attivo fino ai 20 km/h)
- Care Key - Funzione che permette di impostare un inferiore limite di velocità alla vettura e include una chiave telecomando color arancione (in aggiunta a quella in dotazione color antracite) che consente di guidare entro i suddetti parametri
- Chiave attivazione/disattivazione Airbag lato passeggero
- Comando elettrico di apertura/chiusura portiere (include diodo luminoso che segnala la chiusura delle portiere anteriori)
- Comando elettrico sicurezza bambini per le porte posteriori
- Cinture di sicurezza anteriori regolabili in altezza

(continua)

SICUREZZA (continua)

▪ Cinture di sicurezza con avvolgitore inerziale [5] e pretensionatore [4 - presente nei sedili anteriori e in quelli posteriori esterni]. Includono avviso acustico e segnalazione delle cinture allacciate [5]

▪ EBL - Emergency Brake Lights: in caso di frenata di emergenza, vengono attivate le luci di frenata in modalità lampeggiante, poi sotto i 10 km/h sono sostiutite dall'accensione degli indicatori di direzione

▪ Home Safe Lighting: accensione fari anteriori a tempo

▪ IC - Inflatable Curtain: airbag ai finestrini laterali per la protezione del capo e del collo dei passeggeri

▪ ISO-fix - Punti di ancoraggio nel sedile passeggero anteriore e nei due sedili laterali del divano posteriore

▪ Keyless Entry - Apertura veicolo con sensore di prossimità del telecomando. Include illuminazione del suolo dalle maniglie. Comprende anche funzione di sblocco 'handsfree opening' (senza mani) del portellone posteriore

▪ Kit mobilità temporanea Volvo

▪ Kit di pronto soccorso

▪ Immobilizzatore elettronico

▪ Piantone dello sterzo collassabile

▪ Predisposizione per etilometro di bordo

▪ SIPS - Side Impact Protection System con Airbag laterali nei sedili anteriori

▪ TPMS - Tyre Pressure Monitoring System: sistema di monitoraggio della pressione degli pneumatici

▪ WHIPS - Whiplash Protection System: dispositivo integrato nei sedili anteriori per la protezione contro il colpo di frusta

SUPPORTO ALLA GUIDA

▪ Adaptive Cruise Control - Il sistema supporta nel mantenere la velocità impostata (fino a 180 km/h) adattandola ai veicoli antistanti.

▪ BLIS - Blind Spot Information System con Steer Assist: sistema per la rilevazione di veicoli in rapido avvicinamento nelle corsie laterali alla vettura. Se il guidatore ignora l'avviso lampeggiante sullo specchietto esterno e si muove oltre la linea nella direzione del veicolo che sopraggiunge, il sistema sterza leggermente per riportare la vettura all'interno della corsia. Include il Rear Collision Warning & Mitigation (se il sistema rileva il rischio di tamponamento attiva le quattro frecce, il riavvolgimento elettrico delle cinture di sicurezza anteriori e la frenata automatica, in caso di vettura ferma) e il Cross Traffic Alert con frenata automatica (informa il guidatore di veicoli, pedoni e ciclisti in arrivo posteriormente ai lati della vettura, ad esempio in uscita in retromarcia da un parcheggio a visibilità laterale ridotta. Se il guidatore non interviene la vettura frena automaticamente).

▪ Collision Avoidance & Mitigation by braking and steering: sistema diurno e notturno di rilevazione di veicoli, ciclisti, pedoni e animali di grandi dimensioni con avviso anticollisione e frenata automatica a tutte le velocità. Include: I) funzione di rilevamento e frenata automatica in caso di veicoli provenienti frontalmente e lateralmente negli incroci; II) supporto alla sterzata di emergenza per evitare l'ostacolo nel modo più efficace e sicuro possibile; III) attivazione della frenata automatica anche per ridurre le conseguenze di collisioni con veicoli che sopraggiungono in senso opposto.

▪ Distraction Alert: sistema costituito da una telecamera e da sensori a infrarossi nello specchietto retrovisore che, monitorando i movimenti degli occhi, la velocità delle palpebre e i movimenti della testa del conducente, lo avvertono in caso di distrazione. Attivo a velocità superiori ai 20 km/h.

▪ Door Opening Alert - I sensori radar posteriori dell'auto possono rilevare auto, ciclisti, motocicli e pedoni che sopraggiungono da dietro. Se qualcuno all'interno dell'auto parcheggiata ha intenzione di aprire una portiera, questa funzione può avvisare con segnali visivi e sonori del potenziale pericolo.

▪ Driver Alert Control: sistema che monitora il comportamento del conducente confrontando la strada che si sta percorrendo con i movimenti del volante. Se rileva segnali di stanchezza o distrazione, il sistema avvisa il conducente tramite un segnale acustico e un messaggio sul quadro strumenti, suggerendo di fare una pausa.

▪ Intelligent Speed Assist - ISA: tenendo conto dei segnali stradali e dei dati della mappa, il sistema genera un segnale acustico/visivo per il conducente che eccede il limite di velocità. In determinate condizioni include la funzione di controllo della velocità. Attivo a velocità superiori ai 20 km/h.

▪ Lane Keeping Aid: avverte il conducente che sta uscendo involontariamente dalla propria corsia e, se necessario, interviene con leggere correzioni dello sterzo per farlo rientrare.

▪ ESC - Electronic Stability Control, con Advance Stability Control e Corner Traction Control

▪ Freno di stazionamento elettrico

▪ Hill Descent Control

▪ Hill Start Assist: ausilio alla partenza in salita

▪ Keyless Drive - Accensione vettura senza chiave/telecomando

▪ Oncoming Lane Mitigation: aiuta il conducente ad evitare collisioni quando si effettua un sorpasso, in presenza di veicoli provenienti dalla direzione opposta (attivo fra i 65 e i 140 km/h).

▪ Progressive Driver Display di II generazione da 12,3'' a colori ad alta risoluzione personalizzabile nelle informazioni e nelle impostazioni grafiche

▪ Schermo centrale touch-screen LCD Frameless da 11.2”' a colori, formato ritratto, con tecnologia di rilevamento di prossimità e con rivestimento antiriflesso LCF (Light Control Film)

▪ Park Assist anteriore

▪ Park Assist posteriore con frenata automatica

▪ Park Assist Camera posteriore

(continua)

SUPPORTO ALLA GUIDA (continua)

- Post Impact Breaking: frenata automatica e sblocco portiere in caso di collisione
- Ready to drive notification: informa il conducente - fermo per una sosta - che è il momento riprendere la guida
- Regolazione impostazioni personali del servosterzo
- Road Sign Information: sistema che permette di visualizzare i cartelli stradali nel proprio quadro strumenti
- Roll Stability Control: sistema elettronico antiribaltamento
- Run-Off Road Mitigation & Protection: il sistema interviene sullo sterzo e sui freni per evitare l'uscita di strada. Se ciò fosse inevitabile, gli occupanti dei sedili anteriori possono beneficiare dalla protezione dei sedili dalla speciale struttura ad assorbimento dei carichi verticali e dai pretensionatori pirotecnici delle cinture di sicurezza che mantengono i passeggeri al centro della seduta
- Sensore pioggia con funzione crepuscolare

CHARGING

- Cavo di ricarica delle batterie Mode 3, Tipo 2, 6 mt, max. 16 A, trifase
- Account e tessera di ricarica Volvo Public Charging Service per l'accesso a rete europea di colonnine di ricarica pubblica. Servizi di ricarica forniti da Digital Charging Solutions GmbH. La tessera di ricarica verrà recapitata in seguito alla registrazione account al domicilio indicato
- Plug & Charge: sistema di autenticazione e fatturazione che semplifica l'esperienza di ricarica. Le stazioni di ricarica che supportano Plug & Charge identificano l'auto e il metodo di pagamento associato non appena si collega il cavo di ricarica all'auto. Ciò consente di avviare automaticamente la ricarica senza l'uso di carte, app o altri metodi di autenticazione

GARANZIA

- Vettura: 3 anni/100.000 km (per maggiori informazioni rivolgersi ai Concessionari Volvo)
- Batteria del sistema elettrico: 8 anni/160.000 km (per maggiori informazioni rivolgersi ai Concessionari Volvo)

PLUS - equipaggiamento aggiuntivo rispetto alla versione CORE

AUDIO E COMUNICAZIONE

• Impianto Harman Kardon Premium Sound: Comprende amplificatore digitale di classe D con 13 altoparlanti di cui: 1 full-range da 100 mm e 1 air woofer da 200mm sotto il parabrezza, 1 tweeter da 19 mm in ciascun montante anteriore, 1 mid-range da 100 mm in ciascuna portiera anteriore, 1 mid-range da 80 mm e 1 woofer da 140 mm in ciascuna portiera posteriore, 2 full-range surround da 100 mm nell'ultimo montante del tetto C/D, 1 air subwoofer ventilato da 200 mm posizionato nell'alloggiamento della ruota posteriore sinistra. Output complessivo 600 watt.

ESTERNI

▪ Cerchi in lega 19" a 5 razze nero diamond cut (pneumatici anteriori: 235/50 R19; pneumatici posteriori 255/45 R19)
▪ Cornice vetri laterali con finitura in nero lucido nella parte inferiore
▪ Lavafari ad alta pressione
▪ Rails integrati sul tetto con finitura in nero lucido

INTERNI

▪ Bracciolo centrale posteriore con portabicchieri
▪ Inserti decorativi in alluminio 'Cutting Edge'
▪ Illuminazione 'High Level', aggiunge al 'Mid level': luci inserti decorativi (nel cruscotto e nelle portiere anteriori), illuminazione tunnel centrale e vani porta-oggetti, illuminazione tasche portiere anteriori, illuminazione gradino anteriore, luci gradino porte anteriori, luce centrale nel portellone posteriore
▪ Piano di carico ripiegabile con ganci porta-borse integrati
▪ Protezione soglia porte in metallo e logo 'EX40' in quelle anteriori

SEDILI

▪ Sedili anteriori con cuscino estendibile
▪ Sedili anteriori riscaldabili
▪ Sedile guida regolabile elettricamente (con memorie del sedile e degli specchi retrovisori esterni)
▪ Sedile passeggero regolabile elettricamente e con supporto lombare a regolazione elettrica a 4 vie
▪ Sedili posteriori con apertura passante dietro il bracciolo centrale
▪ Sedili posteriori laterali con funzione elettrica di abbattimento dei poggiatesta dallo shermo centrale

CLIMATIZZAZIONE

▪ Pompa di calore
▪ Air Purification - Sistema automatico di controllo della qualità dell'aria - Include preventilazione avanzata, app pre-installata sull'auto con sensore PM 2.5, dati cloud sulla qualità dell'aria esterna e filtro avanzato
▪ Volante riscaldabile elettricamente

TELAIO E MOTORE

▪ Trazione integrale permanente [P8 AWD]

SICUREZZA

• Run-Off Road Mitigation & Protection - Il sistema prevede pretensionatori a riavvolgimento elettrico.

SUPPORTO ALLA GUIDA

▪ Pilot Assist (Adaptive Cruise Control con Steering Assist) che supporta nel mantenere la velocità impostata (fino a 180 km/h), adattandola ai veicoli antistanti, e la corsia, con leggere correzioni dello sterzo (fino a 130 km/h). Comprende: Emergency Stop Assist (se il conducente non risponde agli avvertimenti visivi, tattili e acustici la vettura viene portata ad un arresto completo e, una volta ferma, viene attivata una chiamata di emergenza tramite Volvo Assistance); e Lane change assist: quando si cambia corsia, se c'è abbastanza tempo e spazio per completare l'azione, il conducente deve solo attivare gli indicatori di direzione e l'auto assisterà il conducente durante l'intero cambio di corsia con un supporto allo sterzo.

PLUS Black Edition - equipaggiamento aggiuntivo rispetto alla versione PLUS

ESTERNI

▪ Cerchi in lega 20" a 5 razze nero diamond cut (pneumatici anteriori: 235/45 R20; pneumatici posteriori 255/40 R20)
▪ Scudo frontale in colore coordinato alla carrozzeria con iron mark Volvo e elemento diagonale nero lucido
▪ Logo VOLVO nel portellone posteriore color nero lucido
▪ Vernice metallizzata Onyx Black [717]

ULTRA - equipaggiamento aggiuntivo rispetto alla versione PLUS

ESTERNI

▪ Tetto apribile panoramico in cristallo laminato a comando elettrico (Composto da due sezioni in cristallo laminato, una anteriore apribile elettricamente e una posteriore fissa. Include tendina parasole regolabile elettricamente)

▪ Tetto (carrozzeria) color nero

INTERNI

▪ Tunnel centrale con finiture nero lucido

▪ Volante a tre razze in pelle sintetica 'Sport' con finiture in metallo

SEDILI

▪ Rivestimento Tessuto Nubuck / Microtech Vinyl ‘Connect’ Antracite

SUPPORTO ALLA GUIDA

▪ Park Assist anteriore, posteriore e laterale: individua ostacoli davanti, dietro e a 25 cm dai lati della vettura. Quando si aumenta l'angolo di sterzata delle ruote anteriori i sensori laterali rilevano gli ostacoli posizionati fino a circa 90 cm diagonalmente dietro o davanti alla vettura.

▪ Visual Park Assist 360° con vista 3D: permette di avere una visuale a 360 gradi attorno al veicolo fino alla velocità di 20 km/h

ULTRA Black Edition - equipaggiamento aggiuntivo rispetto alla versione ULTRA

ESTERNI

▪ Cerchi in lega 20" a 5 razze color nero diamond cut (pneumatici anteriori: 235/45 R20; pneumatici posteriori 255/40 R20)

▪ Scudo frontale in colore coordinato alla carrozzeria con iron mark Volvo e elemento diagonale nero lucido

▪ Logo VOLVO nel portellone posteriore color nero lucido

▪ Vernice metallizzata Onyx Black [717]

NUOVA VOLVO EX40

LISTINO PREZZI AL PUBBLICO N. 11 DEL 10-09-2026

Ultimo aggiornamento 13-11-2026

COLORI CARROZZERIA

					CORE	PLUS	PLUS Black Edition	ULTRA	ULTRA Black Edition
SOLIDI			EURO IVA incl.	EURO IVA escl.					
	614	Ice White	0,00	0,00	S	S	N	S	N
METALLIZZATI			EURO IVA incl.	EURO IVA escl.					
	745	Aurora Silver	880,00	721,31	O	O	N	O	N
	707	Crystal White	880,00	721,31	O	O	O	O	O
	723	Denim Blue	880,00	721,31	O	O	O	O	O
	746	Forest Lake	880,00	721,31	O	O	N	O	N
	717	Onyx Black [1]	880,00	721,31	O	O	S	O	S
	740	Vapour Grey	880,00	721,31	O	O	O	O	O
	750	Heather Bronze	880,00	721,31	O	O	N	O	N

[1] Il colore Onyx Black [717] non è abbinabile all'opzione 'Tetto (carrozzeria) color nero' [160]

NUOVA VOLVO EX40

LISTINO PREZZI AL PUBBLICO N. 11 DEL 10-09-2026

Ultimo aggiornamento 13-11-2026

COLORI CARROZZERIA



614 Ice White



745 Aurora Silver



707 Crystal White



717 Onyx Black



723 Denim Blue



740 Vapour Grey



746 Forest Lake



750 Heather Bronze



Black Edition

NUOVA VOLVO EX40

LISTINO PREZZI AL PUBBLICO N. 11 DEL 10-09-2026

Ultimo aggiornamento 13-11-2026

INTERNI

Codice	Materiale Rivestim. SEDILI	Colore Rivestim. SEDILI	Colore INTERNO	Colore CIELO	Colore TAPPETINI	Colore BRACC. Centr.Ant.	Colore Inserto PORTE	INSERTO decorativo	EURO IVA incl.	EURO IVA escl.	CORE	PLUS	PLUS Black Edition	ULTRA	ULTRA Black Edition
R780 Sedili Comfort	Tessuto premium 'City Canvas'	Antracite	Antracite	Antracite	Antracite	Antracite	Antracite	City Map	**0,00**	0,00	S	N	N	N	N
								Alluminio Cutting Edge	**0,00**	0,00	N	S	S	N	N
RN80 Sedili Comfort	Tessuto Open Grid / Microtech Vinyl	Antracite	Antracite	Antracite	Antracite	Antracite	Antracite	Alluminio Cutting Edge	**1.800,00**	1.475,41	O	O	N	N	N
									0,00	0,00	N	N	N	O	N
RND0 Sedili Comfort	Tessuto Open Grid / Microtech Vinyl	Dawn	Antracite	Antracite	Antracite	Dawn	Antracite	Legno Driftwood	**1.800,00**	1.475,41	O	O	N	N	N
									0,00	0,00	N	N	N	O	N
R980 Sedili Comfort	Tessuto Nubuck / Microtech Vinyl 'Connect'	Antracite	Antracite	Antracite	Antracite	Antracite	Antracite	Alluminio Cutting Edge	**1.800,00**	1.475,41	O	O	O	S	S

I rivestimenti **RN80**, **RND0** e **R980** includono:
- tunnel centrale con finiture nero lucido,
- illuminazione 'High Level'. Aggiunge rispetto alla 'Medium Level': luci inserti decorativi (nel cruscotto e nelle portiere anteriori), illuminazione tunnel centrale e vani porta-oggetti, illuminazione tasche portiere anteriori, illuminazione gradino anteriore, luci gradino porte anteriori, luce centrale nel portellone posteriore.

Il rivestimento R980 include anche il volante a tre razze in pelle sintetica 'Sport' con finiture in metallo.
Per Plus e Plus Black Edition vedi anche pacchetto LOUNGE [P0064].
Inoltre, i rivestimenti RN80, RND0 e R980 nell'allestimento Core includono i Sedili anteriori con cuscino estendibile [1046], il 'Bracciolo centrale posteriore con porta bicchieri' [329] e i 'Sedili seconda fila con apertura passante dietro il bracciolo centrale' (di serie su Plus e Ultra).
L'inserto in legno 'Driftwood' del rivestimento RND0 può essere sostituito dall'inserto in alluminio 'Shadows' (vedi pagina Opzioni, codice 1373).

NUOVA VOLVO EX40

LISTINO PREZZI AL PUBBLICO N. 11 DEL 10-09-2026

Ultimo aggiornamento 13-11-2026

INTERNI

Codice	Materiale Rivestim. SEDILI	Colore Rivestim. SEDILI	Colore INTERNO	Colore CIELO	Colore TAPPETINI	Colore BRACC. Centr.Ant.	Colore Inserto PORTE	INSERTO decorativo	**EURO IVA incl.**	EURO IVA escl.	**CORE**	**PLUS**	**PLUS Black Edition**	**ULTRA**	**ULTRA Black Edition**
R8Z0 Sedili Comfort	Tessuto 'Tailored Wool Blend'	Midnight Zink	Antracite	Antracite	Antracite	Antracite	Antracite	Legno Driftwood	**2.630,00**	2.155,74	O	O	N	N	N
									830,00	680,33	N	N	N	O	N

Il rivestimento **R8Z0** include:
- leva del cambio in cristallo,
- volante a tre razze in pelle sintetica 'Sport' con finiture in metallo,
- tunnel centrale con finiture nero lucido,
- illuminazione 'High Level'. Aggiunge rispetto alla 'Medium Level': luci inserti decorativi (nel cruscotto e nelle portiere anteriori), illuminazione tunnel centrale e vani porta-oggetti, illuminazione tasche portiere anteriori, illuminazione gradino anteriore, luci gradino porte anteriori, luce centrale nel portellone posteriore.

Per Plus vedi anche pacchetto LOUNGE [P0064].

Nell'allestimento Core include i 'Sedili anteriori con cuscino estendibile' [1046], il 'Bracciolo centrale posteriore con porta bicchieri' [329] e i 'Sedili seconda fila con apertura passante dietro il bracciolo centrale' (di serie su Plus e Ultra).

L'inserto in legno 'Driftwood' può essere sostituito dall'inserto in alluminio 'Shadows' (vedi pagina Opzioni, codice 1373).

NUOVA VOLVO EX40

LISTINO PREZZI AL PUBBLICO N. 11 DEL 10-09-2026

Ultimo aggiornamento 13-11-2026

CERCHI

		EURO IVA incl.	EURO IVA escl.	CORE	PLUS	PLUS Black Edition	ULTRA	ULTRA Black Edition
1332	**Cerchi in lega 19" a 5 razze nero diamond cut** (pneumatici anteriori: 235/50 R19; pneumatici posteriori 255/45 R19). Vedi anche pacchetto PRO [P0069]	150,00	122,95	O	S	N	S	N
1185	**Cerchi in lega 20" a 5 razze nero diamond cut** (pneumatici anteriori 235/45 R20; pneumatici posteriori 255/40 R20 V)	820,00 680,00	672,13 557,38	O N	N O	N N	N O	N N

NUOVA VOLVO EX40

LISTINO PREZZI AL PUBBLICO N. 11 DEL 10-09-2026

Ultimo aggiornamento 13-11-2026

PACCHETTI DI OPZIONI

		EURO IVA incl.	EURO IVA escl.	CORE	PLUS	PLUS Black Edition	ULTRA	ULTRA Black Edition
P0091	**CLIMATE**	**1.240,00**	1.016,39	O	S	S	S	S
65	Lavafari ad alta pressione							
1092	Pompa di calore							
11	Sedili anteriori riscaldabili							
869	Volante riscaldabile elettricamente							
P0074	**PILOT ASSIST**	**870,00**	713,11	O	N	N	S	S
1162	Pilot Assist - Adaptive Cruise Control con Steering Assist. Il sistema supporta nel mantenere la velocità impostata (fino a 180 km/h), adattandola ai veicoli antistanti, e la corsia, con leggere correzioni dello sterzo (fino a 130 km/h). Esclude il Cruise Control. La funzione Steering Assist può essere disattivata. Include: Emergency Stop Assist. Se il conducente non risponde agli avvertimenti visivi, tattili e acustici la vettura viene portata ad un arresto completo e, una volta ferma, viene attivata una chiamata di emergenza tramite Volvo Assistance; e Lane change assist: quando si cambia corsia, se c'è abbastanza tempo e spazio per completare l'azione, il conducente deve solo attivare gli indicatori di direzione e l'auto assisterà il conducente durante l'intero cambio di corsia con un supporto allo sterzo.							
139	Visual Park Assist 360° con vista 3D: permette di avere una visuale a 360 gradi attorno al veicolo fino alla velocità di 20 km/h. Include il Park Assist anteriore, posteriore e laterale.							
P0064	**LOUNGE**	**2.410,00**	1.975,41	N	O	O	S	S
R980	Rivestimento Tessuto Nubuck/Microtech Vinyl 'Connect' Antracite							
30	Tetto apribile panoramico in cristallo laminato a comando elettrico							
	SUPPLEMENTI							
R8Z0	Rivestimento in tessuto 'Tailored Wool Blend' Midnight Zink	830,00	680,33	N	O	N	N	N
RN80	Rivestimento in tessuto Open Grid/Microtech Vinyl Antracite	0,00	0,00	N	O	N	N	N
RND0	Rivestimento in tessuto Open Grid/Microtech Vinyl Dawn	0,00	0,00	N	O	N	N	N
P0090	**LUGGAGE**	**100,00**	81,97	O	N	N	N	N
346	Piano di carico ripiegabile con ganci porta-borse integrati							
424	Presa 12V nel bagagliaio							
P0069	**PRO**	**950,00**	**778,69**	O	N	N	N	N
1332	Cerchi in lega 19" a 5 razze nero diamond cut (pneumatici anteriori: 235/50 R19; pneumatici posteriori 255/45 R19)							
1033	Impianto Harman Kardon Premium Sound - Comprende amplificatore digitale di classe D con 13 altoparlanti di cui: 1 full-range da 100 mm e 1 air woofer da 200mm sotto il parabrezza, 1 tweeter da 19 mm in ciascun montante anteriore, 1 mid-range da 100 mm in ciascuna portiera anteriore, 1 mid-range da 80 mm e 1 woofer da 140 mm in ciascuna portiera posteriore, 2 full-range surround da 100 mm nell'ultimo montante del tetto C/D, 1 air subwoofer ventilato da 200 mm posizionato nell'alloggiamento della ruota posteriore sinistra. Output complessivo 600 watt.							
179	Vetri oscurati delle porte posteriori e del bagagliaio							

NUOVA VOLVO EX40

LISTINO PREZZI AL PUBBLICO N. 11 DEL 10-09-2026

Ultimo aggiornamento 13-11-2026

OPZIONI

		EURO IVA incl.	EURO IVA escl.	CORE	PLUS	PLUS Black Edition	ULTRA	ULTRA Black Edition
	AUDIO E COMUNICAZIONE							
1033	**Impianto Harman Kardon Premium Sound** - Comprende amplificatore digitale di classe D con 13 altoparlanti di cui: 1 full-range da 100 mm e 1 air woofer da 200mm sotto il parabrezza, 1 tweeter da 19 mm in ciascun montante anteriore, 1 mid-range da 100 mm in ciascuna portiera anteriore, 1 mid-range da 80 mm e 1 woofer da 140 mm in ciascuna portiera posteriore, 2 full-range surround da 100 mm nell'ultimo montante del tetto C/D, 1 air subwoofer ventilato da 200 mm posizionato nell'alloggiamento della ruota posteriore sinistra. Output complessivo 600 watt. Vedi anche pacchetto PRO [P0069]	730,00	598,36	O	S	S	S	S
	SUPPORTO ALLA GUIDA							
1162	**Pilot Assist** - Adaptive Cruise Control con Steering Assist. Il sistema supporta nel mantenere la velocità impostata (fino a 180 km/h), adattandola ai veicoli antistanti, e la corsia, con leggere correzioni dello sterzo (fino a 130 km/h). Esclude il Cruise Control. La funzione Steering Assist può essere disattivata. Include Emergency Stop Assist. Se il conducente non risponde agli avvertimenti visivi, tattili e acustici la vettura viene portata ad un arresto completo e, una volta ferma, viene attivata una chiamata di emergenza tramite Volvo Assistance; e Lane change assist: quando si cambia corsia, se c'è abbastanza tempo e spazio per completare l'azione, il conducente deve solo attivare gli indicatori di direzione e l'auto assisterà il conducente durante l'intero cambio di corsia con un supporto allo sterzo. Vedi anche pacchetto pacchetto 'PILOT ASSIST' [P0074].	610,00	500,00	O	S	S	S	S
139	**Visual Park Assist 360° con vista 3D**: permette di avere una visuale a 360 gradi attorno al veicolo fino alla velocità di 20 km/h. Include il Park Assist anteriore, posteriore e laterale. Vedi anche pacchetto 'PILOT ASSIST' [P0074].	550,00	450,82	O	O	O	S	S
	ESTERNI							
30	**Tetto apribile panoramico in cristallo laminato a comando elettrico** (Composto da due sezioni in cristallo laminato, una anteriore apribile elettricamente e una posteriore fissa. Include tendina parasole regolabile elettricamente). Vedi anche pacchetto LOUNGE [P0064]	1.410,00	1.155,74	N	O	O	S	S
160	**Tetto (carrozzeria) color nero.** Non disponibile in abbinamento al colore esterno Onyx Black [717]	550,00	450,82	N	O	O	S	S
1372	**Tetto (carrozzeria) in colore coordinato alla carrozzeria.** Non disponibile in abbinamento al colore esterno Onyx Black [717]	0,00	0,00	S	S	S	O	O
179	**Vetri oscurati delle porte posteriori e del bagagliaio** Per Core vedi anche pacchetto PRO [P0069]	400,00	327,87	O	O	O	O	O

NUOVA VOLVO EX40

LISTINO PREZZI AL PUBBLICO N. 11 DEL 10-09-2026

Ultimo aggiornamento 13-11-2026

OPZIONI

		EURO IVA incl.	EURO IVA escl.	CORE	PLUS	PLUS Black Edition	ULTRA	ULTRA Black Edition
	INTERNI							
1373	**Inserto decorativo in alluminio 'Shadows' -** sostituisce gli inserti in legno 'Driftwood' nei rivestimenti Tessuto Open Grid/Microtech Vinyl [RND0] e Tessuto 'Tailored Wool Blend' [R8Z0]	**490,00**	401,64	O	O	N	O	N
346	**Piano di carico ripiegabile con ganci porta-borse integrati** Vedi anche pacchetto LUGGAGE [P0090]	**80,00**	65,57	O	S	S	S	S
424	**Presa 12V nel bagagliaio** Vedi anche pacchetto LUGGAGE [P0090]	**50,00**	40,98	O	O	O	O	O
	SEDILI							
329	**Bracciolo centrale posteriore con porta bicchieri e apertura passante dietro il bracciolo centrale**	**100,00**	81,97	O	S	S	S	S
1046	**Sedili anteriori con cuscino estendibile -** Solo in combinazione con il rivestimento in Tessuto premium 'City Canvas' [R780]. Già incluso con i rivestimenti RND0, RN80, R8Z0, R980.	**160,00**	131,15	O	S	S	S	S
752	**Sedili posteriori riscadabili** (Nell'allestimento Core richiede il pacchetto CLIMATE [P0091])	**310,00**	254,10	O	O	O	O	O
	CLIMATIZZAZIONE							
1092	**Pompa di calore** Vedi anche pacchetto CLIMATE [P0091]	**800,00**	655,74	O	S	S	S	S
	TELAIO e MOTORE							
1028	**Gancio traino retraibile** - semi automatico e Trailer Stability Assist	**1.000,00**	819,67	O	O	O	O	O
	SICUREZZA							
140	**Volvo Guard Alarm** - Antifurto con allarme e telecomando	**490,00**	401,64	O	O	O	O	O
	CONTRATTI DI MANUTENZIONE							
XVSW20	Contratto di manutenzione 1 tagliando (2 anni/30,000 km)	**160,00**	131,15	O	O	O	O	O
XVSW22	Contratto di manutenzione 2 tagliandi (4 anni/60,000 km)	**470,00**	385,25	O	O	O	O	O
XVSW24	Contratto di manutenzione 3 tagliandi (6 anni/90,000 km)	**635,00**	520,49	O	O	O	O	O
XVSW21	Contratto di manutenzione Plus (include Wear&Tear) 1 tagliando (2 anni/30.000 km)	**305,00**	250,00	O	O	O	O	O
XVSW23	Contratto di manutenzione Plus (include Wear&Tear) 2 tagliandi (4 anni/60.000 km)	**755,00**	618,85	O	O	O	O	O
XVSW25	Contratto di manutenzione Plus (include Wear&Tear) 3 tagliandi (6 anni/90.000 km)	**1.550,00**	1.270,49	O	O	O	O	O

(Per maggiori informazioni, validità, inclusioni ed esclusioni relative ai servizi di 'Contratti di Manutenzione' rivolgersi ai Concessionari Volvo)

NUOVA VOLVO EX40

LISTINO PREZZI AL PUBBLICO N. 11 DEL 10-09-2026

Ultimo aggiornamento 13-11-2026

PACCHETTI DI ACCESSORI

		EURO IVA incl.	EURO IVA escl.
PA005	**CHILD**	930,00	762,30
A00096	Protezione antipedate per lo schienale del sedile anteriore		
A01507	Seggiolino Volvo per bambini di altezza compresa tra 61 cm e 115 cm		
PA003	**CONVENIENCE**	360,00	295,08
A01247	Custodia per cavo di ricarica delle batterie		
A01435	Poggiatesta - colore Antracite, tessuto di lana		
A00087	Portaocchiali, colore Antracite (non compatibile con tetto panoramico)		
A00106	Rete ancoraggio del carico - vano di carico		
PA001	**PROTECTION**	340,00	278,69
A00217	Bulloni ruote bloccabili		
A00492	Tappetini abitacolo all-weather, in plastica morbida e flessibile, colore Antracite		
A00112	Tappeto protettivo vano di carico all-weather, in plastica, colore Antracite		
PA902	**RECHARGE**	1.090,00	893,44
A01627	RTM - contatore di energia in tempo reale		
A01815	Volvo Wallbox Plus da 22 kW trifase con presa di corrente (installazione esclusa)		
PA103	**TRAVEL**	1.150,00	942,62
A01813	Barre di carico, profilo alare per rail, nere		
A01241	Box portacarico - Travel Active 500		

I prezzi sono comprensivi di IVA e manodopera (media Italia 65€+IVA). Per una quotazione più precisa ed eventuali restrizioni sul montaggio rivolgersi ai Concessionario Volvo.

NUOVA VOLVO EX40

LISTINO PREZZI AL PUBBLICO N. 11 DEL 10-09-2026

Ultimo aggiornamento 13-11-2026

ACCESSORI

		EURO IVA incl.	EURO IVA escl.
	AUDIO E COMUNICAZIONE		
A01237	Supporto tablet iPad® e Samsung per sedile posteriore (rivolgersi al concessionario per verificare compatibilità con proprio tablet)	310,00	254,10
	ESTERNI		
A01813	Barre di carico, profilo alare per rail, nere	530,00	434,43
A01240	Box portacarico - Travel 400	940,00	770,49
A01241	Box portacarico - Travel Active 500	960,00	786,89
A01595	Box per gancio di traino	1.650,00	1.352,46
A01594	Cestello portapacchi da tetto	640,00	524,59
A01624	Cestello portapacchi da tetto (estensione)	230,00	188,52
A00463	Gancio di traino retraibile con Trailer Stability Assist (collaudo escluso)	1.410,00	1.155,74
A00594	Modanatura coprisoglia illuminata per l'apertura del vano di carico	660,00	540,98
A00458	Pedane laterali integrate	1.090,00	893,44
A00025	Portabiciclette in alluminio con staffa per telaio	220,00	180,33
A01238	Portabiciclette ripiegabile per gancio di traino, 2 biciclette - Fix4Bike (gancio di traino non incluso)	880,00	721,31
A01239	Portabiciclette per gancio di traino, 3-4 biciclette - Fix4Bike (gancio di traino non incluso)	1.000,00	819,67
A01143	Portasci estraibile in alluminio, per 6 paia di sci / 4 snowboard	310,00	254,10
A01593	Supporto per Kayak	420,00	344,26
A01601	Tenda da tetto 2-3 persone	2.840,00	2.327,87
	INTERNI		
A00087	Portaocchiali, colore Antracite (non compatibile con tetto panoramico)	70,00	57,38
A01435	Poggiatesta - colore Antracite, tessuto di lana	120,00	98,36
A00492	Tappetini abitacolo all-weather, in plastica morbida e flessibile, colore Antracite	160,00	131,15
A00112	Tappeto protettivo vano di carico all-weather, in plastica, colore Antracite	190,00	155,74
	SICUREZZA		
A00217	Bulloni ruote bloccabili	80,00	65,57
A01250	Dash Cam Anteriore	480,00	393,44
A01497	Dash Cam Anteriore e Posteriore	680,00	557,38
A01857	Gabbia di trasporto per cani, regolabile	720,00	590,16
A00189	Griglia protettiva in acciaio per vano di carico	690,00	565,57
A01251	Key tag (chiave mini-telecomando 'waterproof') Solo per vetture dotate di Keyless Entry	240,00	196,72
A00096	Protezione antipedate per lo schienale del sedile anteriore	190,00	155,74
A00106	Rete ancoraggio del carico - vano di carico	160,00	131,15
A01507	Seggiolino Volvo per bambini di altezza compresa tra 61 cm e 115 cm	860,00	704,92
A01591	Seggiolino di rialzo Volvo per bambini di altezza compresa tra 105 cm e 150 cm (non include staffa e guida ISOFIX)	510,00	418,03
	CHARGING		
A01355	Cavo di ricarica delle batterie da 16A, trifase, Mode 3, Tipo 2, lunghezza 6 mt	760,00	622,95
A01355	Cavo di ricarica delle batterie da 32A, trifase, Mode 3, Tipo 2, lunghezza 6 mt	880,00	721,31
A01895	Cavo di ricarica delle batterie da 10A, monofase, Mode 2, Tipo 2 contatto Schuko, lunghezza 7 mt	300,00	245,90
A01247	Custodia per cavo di ricarica delle batterie	90,00	73,77

I prezzi sono comprensivi di IVA e manodopera (media Italia 65€+IVA). Per una quotazione più precisa ed eventuali restrizioni sul montaggio rivolgersi ai Concessionario Volvo.

NUOVA VOLVO EX40

LISTINO PREZZI AL PUBBLICO N. 11 DEL 10-09-2026

Ultimo aggiornamento 13-11-2026

ACCESSORI

		EURO IVA incl.	EURO IVA escl.
	VOLVO CAR EXTENDED WARRANTY & CONTRATTI DI MANUTENZIONE		
A00139	Volvo Car Extended Warranty - 12 mesi (per un totale di 4 anni e fino a 200.000 km. Valida su tutto il territorio europeo)	510,00	418,03
A00140	Volvo Car Extended Warranty - 24 mesi (per un totale di 5 anni e fino a 200.000 km. Valida su tutto il territorio europeo)	980,00	803,28

Per maggiori informazioni, validità, inclusioni ed esclusioni relative al Servizio rivolgersi ai Concessionari Volvo.

NUOVA VOLVO EX40

LISTINO PREZZI AL PUBBLICO N. 11 DEL 10-09-2026

Ultimo aggiornamento 13-11-2026

INFORMAZIONI TECNICHE

		Motore	P5 electric	P5 Long Range electric	P8 AWD electric
Potenza max Anteriore		kW	-	-	110
		CV	-	-	150
		g/min	-	-	4200 - 8000
Potenza max Posteriore		kW	175	185	190
		CV	238	252	258
		g/min	4.500	4300 - 6000	4400 - 6000
Potenza totale		kW (CV)	175 (238)	185 (252)	300 (408)
Potenza omologata (30 minuti)		kW	101	128	183
Coppia max Anteriore		Nm	-	-	250
		g/min	-	-	0 - 4200
Coppia max Posteriore		Nm	420	420	420
		g/min	0 - 3000	0 - 4300	0 - 4400
Coppia totale		Nm	420	420	670
		Trazione	Posteriore	Posteriore	Integrale permanente
		Massa a pieno carico (kg)	2.470	2.520	2.650
		Massa in ordine di marcia [1] (kg)	2.040	2.075	2.170
		Massa a vuoto (kg)	1.965	2.000	2.095
		Portata (kg)	430	445	480
		Massa rimorchiabile frenata / non frenata (kg)	1.500 / 750	1.500 / 750	1.800 / 750
		Massa caricabile sul tetto (kg)	75	75	75
		Capacità bagagliaio Max / Min (L)	1400 / 410	1400 / 410	1400 / 410
		Capacità bagagliaio anteriore (L)	31	31	31
		Accelerazione 0-100 km/h (sec.)	7,3	7,3	4,8
		Velocità massima (limitata elettronicamente) (km/h)	180	180	180
		Batteria del sistema elettrico	Ioni di Litio	Ioni di Litio	Ioni di Litio
		Energia nominale / utilizzabile (kWh)	70 / 67	82 / 79	82 / 79
		Potenza massima di ricarica in corrente continua (kW)	180	205	205
		Caricatore di bordo (kW)	11	11	11

Tempi di ricarica [2]	P5 electric	P5 Long Range electric	P8 AWD electric
	0% - 100%	0% - 100%	0% - 100%
10A/230V, AC 1-fase, Modo 2, Tipo 2 (Schuko)	33 ore	42 ore	42 ore
16A/230V, AC 1-fase, Modo 3, Tipo 2, wallbox 3,7 kW	20 ore	25 ore	25 ore
32A/230V, AC 1-fase, Modo 3, Tipo 2, wallbox 7,4 kW	10 ore	13 ore	13 ore
32A/400V, AC 3-fase, Modo 3, Tipo 2, wallbox 11-22 kW	7 ore	8 ore	8 ore
Tempi di ricarica in corrente continua DC, 10% - 80%			
Corrente continua, ricarica 200 kW	-	28 minuti	28 minuti
Corrente continua, ricarica 150 kW	27 minuti	29 minuti	29 minuti
Corrente continua, ricarica da 50 kW	61 minuti	68 minuti	68 minuti

[1] Include conducente (75 kg)

[2] I tempi di ricarica si basano sul precondizionamento della batteria prima della ricarica e dipendono da fattori quali ad esempio la temperatura esterna, la temperatura della batteria, i sistemi di ricarica, i carichi attivi dell'auto, le condizioni della batteria e quelle dell'auto.

Si richiamano le istruzioni previste nel Libretto di Uso e Manutenzione relative agli strumenti e modalità di ricarica elettrica del veicolo e si invita il proprietario/utilizzatore a leggere attentamente e verificare le istruzioni fornite dal produttore dei cavi, delle spine e delle prese di ricarica. Il proprietario/utilizzatore dovrà verificare e certificare che il Suo impianto di ricarica e/o l'impianto elettrico domestico siano conformi alle vigenti disposizioni di legge e/o a quelle che dovessero essere eventualmente essere emanate in futuro. Il proprietario/utilizzatore dovrà, inoltre, verificare e certificare la compatibilità del proprio impianto di ricarica e/o dell'impianto elettrico domestico con gli strumenti di ricarica forniti da Volvo (cavi di ricarica). Il proprietario/utilizzatore dovrà controllare e certificare che il circuito di alimentazione dell'impianto domestico sia idoneo. Tutte le conseguenze derivanti dagli omessi controlli e verifiche non saranno in alcun modo addebitabili a Volvo.

NUOVA VOLVO EX40

LISTINO PREZZI AL PUBBLICO N. 11 DEL 10-09-2026

Ultimo aggiornamento 13-11-2026

CONSUMI ED EMISSIONI - DATI WLTP

Motore	P5 electric	P5 Long Range electric	P8 AWD electric
Consumo elettrico (kWh / 100 km) Min (Equip. di serie) - Max (Equip. Full Optional)	17,2 - 17,7	16,6 - 17,3	17,6 - 18,2
Autonomia elettrica (km) * Max (Equip. di serie) - Min (Equip. Full Optional)	477 - 460	575 - 552	537 - 517
Normativa emissioni CEE	Euro 6e	Euro 6e	Euro 6e

* L'autonomia elettrica può variare in considerazione di diversi fattori, quali ad esempio: stile di guida, tipologia di percorso, velocità di marcia, condizioni ambientali, regolarità della ricarica tramite la rete elettrica, accessori che influiscono sul peso della vettura, montaggio di ruote diverse da quelle di serie, carichi attivi, stato di usura della batteria.

I valori indicati si riferiscono alla vettura con l'equipaggiamento di serie e con l'equipaggiamento full optional. Il dato puntuale è compreso tra i due valori e dipende dall'equipaggiamento opzionale scelto.
Nel Configuratore di Volvo Cars è possibile visualizzare i dati WLTP-I aggiornati a seconda del livello di allestimento e delle opzioni/pacchetti scelti per la vettura.

NUOVA VOLVO EX40

LISTINO PREZZI AL PUBBLICO N. 11 DEL 10-09-2026

Ultimo aggiornamento 13-11-2026

DIMENSIONI

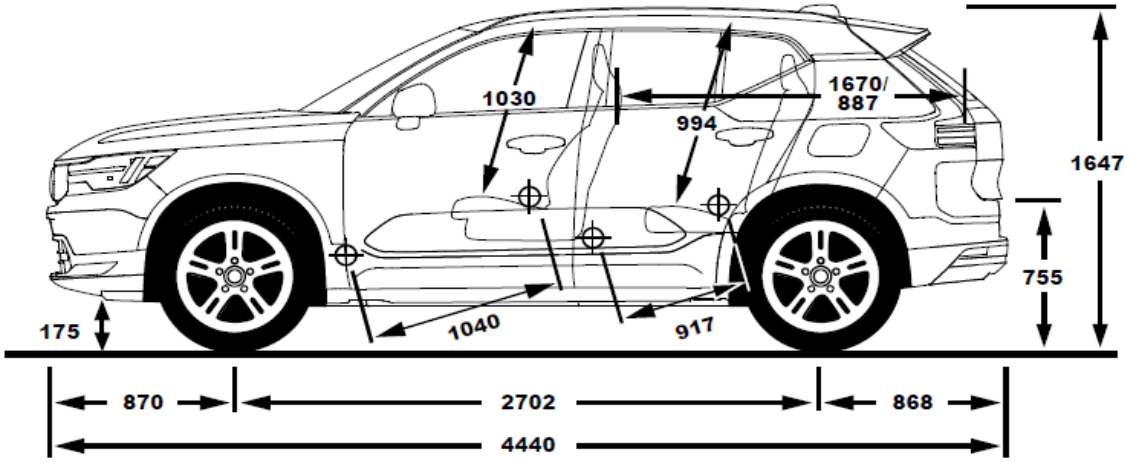

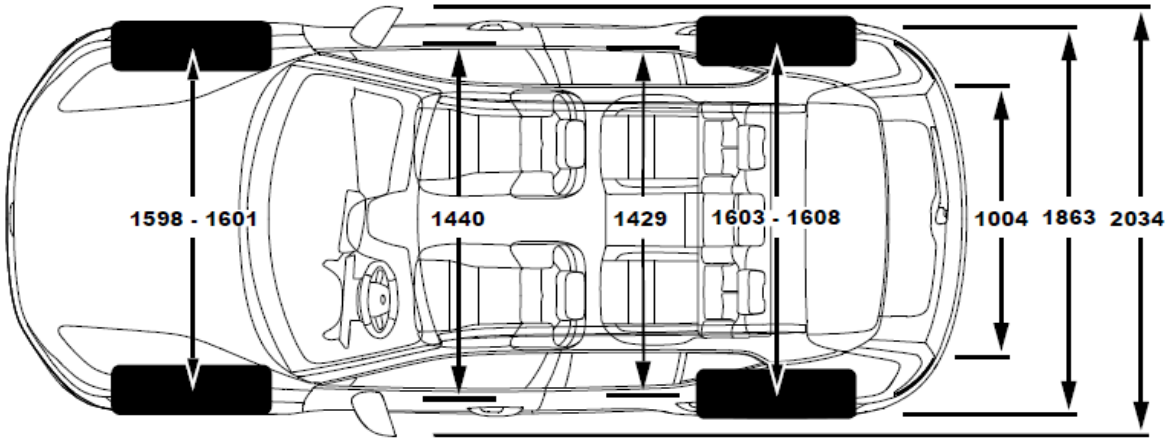

NUOVA VOLVO EX40

LISTINO PREZZI AL PUBBLICO N. 11 DEL 10-09-2026

Ultimo aggiornamento 13-11-2026

CRONOLOGIA DELLE VARIAZIONI AL LISTINO

Data variazione: data in cui è stato modificato il Listino
Com. Prod.: indica il numero della Comunicazione Prodotto pubblicata nel portale Volvo Car Connect in cui viene descritto in modo approfondito ciò che è cambiato nel Listino rispetto alla versione precedente.
Descrizione della variazione: riporta in sintesi che cosa è cambiato rispetto alla versione precedente del listino

Data variazione	Com. Prod.	Descrizione della Variazione
10/09/2026	Listino n. 11	Introduzione offerta MY27
13/11/2026	20/2026	Aggiornamento dati omologati consumi, autonomia e informazioni tecniche. Le funzioni di Connected Safety sono temporaneamente non disponibili.

Volvo si riserva in ogni momento la possibilità di apportare modifiche ai modelli nonché alle caratteristiche e specifiche tecniche di ognuno di essi.

VOLVO