Nuova Audi Q7 TFSI e Listino

Validità: 05.06.2025

Aggiornamenti

Aggiornamento MY2025 - 13.06.2024

- Optional introdotti: 41K e F62 (per Base e Business Advanced), 54K (per S line edition) e V34
- Aumento prezzo optional: Q0Q0, 4ZP, PAH
- Accessori: aggiornamento elenco e prezzi

Aggiornamento MY2025 - 06.11.2024

- Aumento prezzi

NOTE:
Listino con riserve di modifiche e salvo errori

Aggiornamento MY2026 - 05.06.2025

Serie
-Introdotto optional Dispositivo di assistenza per proiettori abbaglianti (8G1) come elemento di serie

Optional
-Decade optional Dispositivo di assistenza per proiettori abbaglianti (8G1)
-Decadono colori interni: marrone cedro (RH) beige saiga (RH) in combinazione con Pelle Cricket (N5A)
-Decadono colori interni: grigio rotore (0Q), grigio titanio (RE e RF)
-Aggiunta funzionalità "Dolby Atmos" per optional Bang & Olufsen Premium Sound System con suono tridimensionale (9VS)
-Aggiunta funzionalità "Dolby Atmos" per optional Bang & Olufsen Advanced Sound System con suono tridimensionale (8RF)
-Modificato prezzo optional Bang & Olufsen Premium Sound System con suono tridimensionale (9VS) a 1.480 €
-Modificato prezzo optional Bang & Olufsen Advanced Sound System con suono tridimensionale (8RF) a 7.640 €
-Eliminato cavi di ricarica: Cavo di alimentazione per e-tron charging system con presa industriale blu - 16A / 230V / monofase; lunghezza 900 mm (73 M)
-Eliminato cavi di ricarica: Cavo di alimentazione per e-tron charging system con presa industriale rossa - angolata 16A / 400V / trifase; lunghezza 900 mm (73J)
-Eliminato cavi di ricarica: Cavo di alimentazione per e-tron charging system con presa industriale rossa - 32A / 400V / trifase; lunghezza 1650 mm (73Q)

Accessori
Cavo adattatore USB-C cod. 4K0051435, della gamma Accessori Originali Audi, aggiunto in automatico ad ogni ordine vettura. Attenzione, il prezzo del cavo non è incluso nel prezzo della versione.
Set copri valvole in alluminio cod. 80A071215, della gamma Accessori Originali Audi, aggiunto in automatico ad ogni ordine vettura. Attenzione, il prezzo del set copri valvole in alluminio non è incluso nel prezzo della versione.

NOTE:
Listino con riserve di modifiche e salvo errori

Validità: 05.06.2025

Motori

	kW	CV	WLTP	Sigla d'ordine	Q7 SUV TFSI e IVA esclusa / Chiavi in mano euro		Sigla d'ordine	Q7 SUV TFSI e Business Advanced IVA esclusa / Chiavi in mano euro		Sigla d'ordine	Q7 SUV TFSI e S line edition IVA esclusa / Chiavi in mano euro		Sigla d'ordine	Q7 SUV TFSI e S line plus IVA esclusa / Chiavi in mano euro	
Nuova Audi Q7 SUV TFSI e															
TFSI e quattro 290 kW tiptronic	290	394	3.0	4MQA23	68.473,57	84.550,00	4MQA23+WNI	70.276,85	86.750,00	4MQC23+WNF	75.850,62	93.550,00			
TFSI e quattro 360 kW tiptronic	360	490	3.0										4MQCP3+WNF	84.989,96	104.700,00

NOTE:

Il prezzo chiavi in mano non include l'IPT

Validità: 05.06.2025

Versioni

Versione Business Advanced (WNI)

Pacchetto esterno lucido con mancorrenti in alluminio	4ZB
Pacchetto luci diffuse	QQ1
Telecamera per retromarcia	KA2
Specchietto retrovisivo interno schermabile automaticamente	4L6
Audi App Store e smartphone interface	IU4
Audi phone box light	9ZV
Vantaggio cliente	**8%**
Sovrapprezzo versione	**2.200 €**

Versione S line edition (WNF)

Pacchetto S line editiion	WQS
Pacchetto illuminazione diffusa plus	QQ2
Telecamera per retromarcia	KA2
Specchietto retrovisivo interno schermabile automaticamente	4L6
Look alluminio ampliato con tasti di comando in nero lucido e feedback aptico	GS5
Appoggiabraccia centrale anteriore comfort	6E6
Cerchi in lega di alluminio, design 5 razze a turbina	45X
Adaptive air suspension Sport	2MA
Volante S line edition multifunzionale plus in pelle a 3 razze con bilancieri	1XW
Rivestimenti in Microfibra Dinamica /pelle	N5K
Audi App Store e smartphone interface	IU4
Audi phone box light	9ZV
Sistema di controllo pressione pneumatici	7K3
Riscaldamento dei sedili anteriori	4A3
Inserti in alluminio spazzolato opaco con goffratura lineare	5MI
Chiave comfort	PGC
Vantaggio cliente	**30%**
Sovrapprezzo versione	**4.500 €**

Validità: 05.06.2025

Equipaggiamenti di serie

	Q7 SUV 55 TFSI e	Q7 SUV 55 TFSI e Business Advanced	Q7 SUV 55 TFSI e S line edition	Q7 SUV 55 TFSI e S line plus
Cerchi e Pneumatici				
Cerchi in lega di alluminio, design 5 razze a V, 8,5J x 19 con pneumatici 255/55 R 19 (*)(1)	●	●	-	-
Cerchi in lega di alluminio 9 J x 20 design 5 razze parallele (*), con pneumatici 285/45 R 20	-	-	●	●
Attrezzi di bordo nel vano bagagli	●	●	●	●
Kit riparazione pneumatici con compressore ed ermetizzante per pneumatici, sotto la copertura del fondo vano bagagli; velocità massima ammessa 80 km/h	●	●	●	●
Bulloni antifurto per cerchi con riconoscimento ruota allentata	●	●	●	●
Indicatore di perdita di pressione dei pneumatici Segnale di avvertimento visivo ed acustico in caso di perdita di pressione in una o più ruote; l'indicazione del pneumatico effettivamente coinvolto viene visualizzata nel sistema d'informazioni per il conducente	●	●	-	-
Sistema di controllo pressione pneumatici Durante la marcia, i sensori controllano la pressione impostata delle ruote. Segnale di avvertimento visivo e acustico in caso di perdita di pressione su una o più ruote, visualizzazione nel sistema di informazioni per il conducente e nel sistema MMI. Le pressioni e le temperature dei singoli pneumatici vengono visualizzate nel sistema MMI durante la marcia	○	○	●	●
Luci				
Dispositivo di assistenza per proiettori abbaglianti Entro i limiti del sistema, riconosce automaticamente i proiettori dei veicoli che viaggiano in senso contrario, le luci posteriori degli altri veicoli e le fonti luminose dei centri abitati. A seconda della situazione, il dispositivo accende o spegne automaticamente gli abbaglianti.	●	●	●	-
Proiettori full-LED per luci diurne, anabbaglianti, abbaglianti, luci di posizione, indicatori di direzione, All-weather light.	●	●	●	-
Gruppi ottici posteriori a LED plus con indicatori di direzione dinamici: Grazie alla rapida attivazione, le luci freno in tecnica a LED consentono al veicolo successivo di accorgersi tempestivamente della segnalazione. Include: - indicatori dinamici di direzione - luci freno - luci di posizione posteriori - luci targa posteriori - luci di retromarcia	●	●	●	●

NOTE: ○ a pagamento ● di serie - non fornibile

Validità: 05.06.2025

Equipaggiamenti di serie

	Q7 SUV 55 TFSI e	Q7 SUV 55 TFSI e Business Advanced	Q7 SUV 55 TFSI e S line edition	Q7 SUV 60 TFSI e S line plus
Luci				
Proiettori a LED Audi Matrix con gruppi ottici posteriori a LED La tecnologia LED Audi Matrix consentono un'illuminazione più precisa, adattiva e ad alta risoluzione della strada, senza abbagliare le altre vetture. Se vengono rilevati dei veicoli, il sistema esclude in modo selettivo solo la parte di fonti luminose rivolta verso il veicolo riconosciuto, mentre nei restanti segmenti dei proiettori resta attiva la luce abbagliante. Ciò migliora significativamente l'illuminazione della strada, garantendo maggiore sicurezza e comfort. I proiettori a LED Audi Matrix presentano un design accattivante insieme ai gruppi ottici posteriori, che si caratterizzano per la firma luminosa. Include: - luci diurne con firma luminosa dedicata - luci anabbaglianti e abbaglianti - luci di posizione - indicatori di direzione dinamici anteriori e posteriori - luci di svolta (integrano l'illuminazione laterale durante la svolta) - all-weather light (per ridurre l'auto-abbagliamento in condizioni di scarsa visibilità) - luci di manovra (illuminano l'area di svolta durante la retromarcia) - luci di svolta statica (integra l'illuminazione laterale nelle curve strette) - luci autostrada (portata luminosa estesa alle alte velocità) - adattamento automatico-dinamico della profondità dei fari - luci freno - luci di posizione posteriori - luci targa posteriori Gruppi ottici posteriori a LED: La fascia a LED viene attivata segmento per segmento a intervalli di pochi millisecondi e lampeggia sempre dall'interno verso l'esterno nella direzione della svolta.	○	○	○	●
Luci d'ingresso anteriori e posteriori a LED con proiezione del logo "S" e rombo rosso	○	○	○	●
Luci interne Illuminazione bianca con tecnologia LED per: - modulo luci tetto anteriore e posteriore, incluse luci di lettura capacitive - specchietti di cortesia - luci di ingresso sul fondo delle portiere anteriori e posteriori - maniglie apriporta interne anteriori e posteriori - cassetto portaoggetti - vano piedi anteriore e posteriore - vano bagagli (a destra e a sinistra) - luce di cortesia al portellone vano bagagli	●	-	-	-
Pacchetto illuminazione diffusa La tecnologia LED crea un'atmosfera piacevole con un design e animazione luminosa all'interno del veicolo. Il pacchetto illuminazione diffusa include l'illuminazione interna di serie con: - modulo luci tetto anteriore e posteriore, incluse luci di lettura capacitive - specchietti di cortesia lato conducente e passeggero, illuminati - luci di ingresso sul fondo delle portiere anteriori e posteriori - maniglie apriporta interne anteriori e posteriori - cassetto portaoggetti e vani portaoggetti anteriori - vano piedi anteriore e posteriore - vano bagagli - illuminazione dei rivestimenti interni delle portere, anteriori e posteriori - luci di cortesia esterne alle maniglie delle portiere, anteriori e posteriori - illuminazione pannello strumenti e consolle centrale anteriore	○	●	-	-
Pacchetto illuminazione diffusa plus Include la possibilità di modificare intensità e colore dell'illuminazione interna a LED attraverso 6 profili cromatici predefiniti con profilo cromatico interattivo e personalizzato supplementare. Il profilo cromatico interattivo è regolato dalla modalità Audi drive select. Il profilo cromatico personalizzato consente di scegliere tra 30 colori. Il pacchetto illuminazione diffusa plus include le caratteristiche dell'illuminazione interna di serie e del pacchetto illuminazione diffusa. Opzioni di coordinazione dei colori disponibili per: - contorno luminoso alle portiere anteriori e posteriori - luci diffuse parte portiere anteriori e posteriori - luci diffuse alla consolle centrale anteriore - contorno luminoso per console centrale anteriore - contorno luminoso nella plancia lato passeggero; incluso anche illuminazione del logo quattro - luci diffuse al pannello strumenti	○	○	●	●

NOTE:

○ a pagamento ● di serie - non fornibile

(*) Non è possibile il montaggio delle catene da neve

Validità: 05.06.2025

Equipaggiamenti di serie

	Q7 SUV 55 TFSI e	Q7 SUV 55 TFSI e Business Advanced	Q7 SUV 55 TFSI e S line edition	Q7 SUV 60 TFSI e S line plus
Specchietti				
Specchietti retrovisivi esterni con indicatori di direzione a LED integrati, regolabili, riscaldabili e ripiegabili elettricamente; esterno sinistro asferico, esterno destro convesso; con dispositivo bordo marciapiede per lo specchietto retrovisivo esterno lato passeggero	●	●	●	●
Specchietto retrovisivo interno schermabile manualmente	●	-	-	-
Specchietto retrovisivo interno schermabile automaticamente (con design senza cornice) per una visibilità migliorata del traffico posteriore	○	●	●	●
Sistemi di chiusura				
Tasto engine start/stop l'avviamento e lo spegnimento del motore avvengono mediante il tasto engine start/stop sulla consolle centrale; basta portare con sé la chiave	●	●	●	●
Portellone vano bagagli ad apertura e chiusura elettrica Premendo il tasto sulla chiave di accensione, il tasto nella portiera conducente o il tasto soft-touch della maniglia portellone vano bagagli, è possibile aprire elettricamente il portellone vano bagagli. Non meno comoda dell'apertura è poi anche la chiusura del portellone: è sufficiente premere il tasto sul lato interno del portellone vano bagagli, il tasto nella portiera conducente o il tasto sulla chiave di accensione. L'apertura del portellone vano bagagli in presenza di soffitti bassi è resa confortevole dall'angolo di apertura programmabile. In abbinamento alla chiave comfort (a richiesta/inclusa in versione business) è sufficiente un movimento del piede nella parte posteriore della vettura per sbloccare, aprire il portellone vano bagagli.	●	●	●	●
Dispositivo antiavviamento elettronico	●	●	●	●
Chiusura centralizzata con telecomando (senza SAFELOCK) apre e chiude portiere, portellone vano bagagli e sportello del serbatoio. - l'avviamento e lo spegnimento del motore avvengono tramite il tasto engine start/stop - con apertura/chiusura comfort dei finestrini	●	●	-	-
Chiave comfort con sistema di sbloccaggio del portellone vano bagagli mediante sensori e con piano di copertura del vano bagagli elettrico (senza Safelock) La chiave comfort consente di controllare comodamente le funzioni di autorizzazione all'accesso e all'avviamento della vettura senza dover utilizzare attivamente la chiave di accensione. Con il sistema elettronico di accesso e di partenza autorizzato è possibile aprire la vettura mediante la comunicazione wireless tra la chiave e la vettura stessa (portiere e portellone vano bagagli) e anche richiuderla tramite i sensori sulle maniglie delle portiere. Basta avere con sé la chiave comfort. L'avviamento e lo spegnimento della vettura avvengono tramite il tasto engine start/stop. È inoltre possibile aprire il portellone vano bagagli in tutta comodità con un movimento del piede (calcio) nella parte posteriore della vettura. Piano di copertura del vano bagagli elettrico: copertura del vano di carico ad apertura e chiusura elettrica, azionabile anche manualmente. Include la protezione del bordo di carico in acciaio inox	○	○	●	●
Vetri				
Vetri atermici in tonalità verde. Parabrezza e cristalli delle portiere anteriori in vetro termo-isolante per un miglior isolamento dalla rumorosità esterna; lunotto termico, con temporizzatore	●	●	●	●
Alette parasole lato guida e passeggero, con specchietto di cortesia illuminato; ripiegabili e orientabili anche lateralmente	●	●	●	●
Ulteriori equipaggiamenti esterni				
Parti in contrasto: parte inferiore dei paraurti anteriore e posteriore, inserto alle portiere e modanature ai passaruota in colore grigio structured opaco; inserto alle portiere con scritta quattro e protezione sottoscocca anteriore e posteriore in grigio selenite	●	●	-	-
Parti in contrasto: parte inferiore dei paraurti anteriore e posteriore, longarine sottoporta e modanature ai passaruota in colore carrozzeria; inserto alle portiere con scritta quattro e protezione sottoscocca anteriore e posteriore in grigio platino opaco	-	-	●	-
Parti in contrasto: parte inferiore dei paraurti anteriore e posteriore, longarine sottoporta e modanature ai passaruota in colore carrozzeria; inserto alle portiere con scritta quattro e protezione sottoscocca anteriore e posteriore in look nero	-	-	-	●
Audi single frame Griglia protezione radiatore ottagonale con listelli verticali cromati a goccia e anelli Audi in polar white. Cornice in look allumino argento opaco	●	●	-	-
Audi single frame Griglia protezione radiatore ottagonale in nero titanio con listelli cromati ad "L" ed anelli Audi in polar white. Cornice in look allumino argento opaco	-	-	●	-
Pacchetto look nero Look nero per: elementi nella zona del single frame, modanature ai finestrini, inserti alle portiere, mancorrenti e paraurti anteriori e posteriori.	-	-	-	●
Gusci specchietti retrovisivi esterni in colore della carrozzeria	●	●	●	-
Gusci specchietti retrovisivi esterni in colore nero	○	○	○	●
Mancorrenti neri	●	○	○	●
Mancorrenti in alluminio anodizzato	○	●	●	-

NOTE: ○ a pagamento ● di serie - non fornibile

Validità: 05.06.2025

Equipaggiamenti di serie

	Q7 SUV 55 TFSI e	Q7 SUV 55 TFSI e Business Advanced	Q7 SUV 55 TFSI e S line edition	Q7 SUV 60 TFSI e S line plus
Ulteriori equipaggiamenti esterni				
Modanature esterne ai finestrini nere	●	-	-	-
Spoiler al tetto S	○	○	●	●
Pacchetto esterno lucido Modanature esterne alle cornici dei finestrini in look alluminio, rivestimento esterno dei montanti centrali in colore nero lucido	○	●	●	-
Pacchetto look nero e mancorrenti al tetto nero Look nero per: elementi nella zona del single frame, modanature ai finestrini, inserto alle portiere, mancorrenti e paraurti anteriori e posteriori.	○	○	○	●
Denominazione modello senza indicazione della tecnologia; logo quattro sul single frame, nella zona posteriore e sul cruscotto lato passeggero	●	●	●	●
Listelli sottoporta anteriori e posteriori con inserto in alluminio	●	●	-	-
Listelli sottoporta anteriori e posteriori con inserto in alluminio, illuminati; logo S su quelli anteriori	-	-	●	●
Inserto al diffusore in grigio	●	●	-	-
Look terminali di scarico in argento alluminio opaco	-	-	●	-
Look terminali di scarico in nero	-	-	-	●
Sedili				
Sedili normali anteriori	●	●	-	-
Sedili anteriori sportivi con regolazione elettrica in senso longitudinale e in altezza, regolazione dello schienale e del sedile in inclinazione; regolazione manuale dell'altezza degli appogiatesta e delle cinture, fianchetti dei sedili pronunciati per un migliore sostegno laterale in curva e supporto lombare elettrico a 4 vie	○	○	●	●
Regolazione elettrica dei sedili anteriori per: altezza sedile, posizione longitudinale del sedile, inclinazione schienale, lunghezza seduta e supporto lombare; regolazione manuale per altezza appoggiatesta e cinture di sicurezza in senso verticale	●	●	●	●
Rivestimento dei sedili combinazione in pelle/similpelle mono.pur 550 Per sedili anteriori normali senza ventilazione: - fascia centrale dei sedili anteriori e dei due sedili posteriori laterali, nonché fianchetto esterno lato conducente in pelle - fianchetti, appoggiatesta, appoggiabraccia centrale anteriore e sedile posteriore centrale in similpelle mono.pur 550 Per sedili anteriori normali con ventilazione (se ordinata): - fascia centrale dei sedili anteriori, fascia centrale non ventilata di entrambi i sedili posteriori laterali in pelle traforata e fianchetto esterno lato conducente in pelle - fianchetti, sedile posteriore centrale, appoggiatesta e appoggiabraccia centrale anteriore in similpelle mono.pur 550	●	●	-	-

NOTE: ○ a pagamento ● di serie - non fornibile

Validità: 05.06.2025

Equipaggiamenti di serie

	Q7 SUV 55 TFSI e	Q7 SUV 55 TFSI e Business Advanced	Q7 SUV 55 TFSI e S line edition	Q7 SUV 60 TFSI e S line plus
Sedili				
Rivestimenti dei sedili combinazione microfibra Dinamica /pelle per sedili anteriori sportivi: - fascia centrale dei sedili anteriori, dei sedili posteriori nella 2a fila in microfibra Dinamica - fianchetti, appoggiatesta e pannello superiore centrale dei sedili anteriori e posteriori della 2a fila in pelle - inserti nei rivestimenti alle portiere in microfibra Dinamica - con punzonatura del logo S agli schienali dei sedili anteriori - con cuciture di contrasto	○	○	●	●
Riscaldamento dei sedili anteriori Riscaldamento della fascia centrale dei sedili, degli schienali, nonché dei fianchetti dei sedili. Con regolazione individuale lato conducente e lato passeggero su più livelli tramitel display MMI inferiore. Regolazione separata della temperatura per ogni sedile.	○	○	●	●
Dispositivo per la disattivazione dell'airbag lato passeggero	●	●	●	●
Sistema di ancoraggio ISOFIX e 3° punto di ancoraggio con cinghia Top Tether per i seggiolini dei bambini sui sedili posteriori laterali Supporto normalizzato per il pratico fissaggio dei seggiolini ISOFIX; con punto di ancoraggio supplementare (cinghia Top Tether).	●	●	●	●
Appoggiatesta (ai 5 sedili) regolabili manualmente in altezza	●	●	●	●
Appoggiabraccia centrale anteriore apribile con vano portaoggetti	●	●	-	-
Appoggiabraccia centrale anteriore comfort per conducente e passeggero anteriore regolabile separatamente in senso longitudinale; con vano portaoggetti apribile	○	○	●	●
Sedile posteriore a tre posti; schienale dei sedili posteriori abbattibile completamente, divisibile in rapporto 35 : 30 : 35.	●	●	●	●
Inserti decorativi				
Inserti vernice effetto diamante grigio argento per cruscotto, rivestimenti alle portiere e consolle centrale	●	●	-	-
Inserti in alluminio spazzolato opaco con goffratura lineare per cruscotto, rivestimenti alle portiere e consolle centrale	-	-	●	●
Cielo dell'abitacolo				
Cielo dell'abitacolo in tessuto argento luna	●	●	-	-
Cielo dell'abitacolo in tessuto nero	-	-	●	●
Volante ed elementi di comando				
Volante multifunzionale plus in pelle a 3 razze Regolabile in altezza e profondità; con 12 tasti multifunzione per il comando dei sistemi Infotainment presenti Intonato al colore della parte superiore del cruscotto scelto.	●	●	-	-
Volante multifunzionale plus in pelle a 3 razze con bilancieri Regolabile in altezza e profondità; con 12 tasti multifunzione per il comando dei sistemi Infotainment presenti Intonato al colore della parte superiore del cruscotto scelto.	○	○	●	●
Regolazione del volante manuale in senso assiale e verticale (piantone dello sterzo di sicurezza)	●	●	●	●

NOTE: ○ a pagamento ● di serie - non fornibile

Validità: 05.06.2025

Equipaggiamenti di serie

	Q7 SUV 55 TFSI e	Q7 SUV 55 TFSI e Business Advanced	Q7 SUV 55 TFSI e S line edition	Q7 SUV 60 TFSI e S line plus
Climatizzazione				
Climatizzatore automatico deluxe a tre zone - regola elettronicamente la temperatura, la portata e distrubuzione dell'aria - regolazione separata della temperatura lato conducente e passeggero - regolazione separata della temperatura per la zona posteriore - Climatizzazione della parte posteriore tramite le bocchette di ventilazione nella consolle centrale posteriore - modalità ricircolo automatico grazie al sensore qualità dell'aria - Bocchette per sbrinamento per parabrezza e cristalli laterali - Filtro combinato per sostanze inquinanti e polveri sottili	●	●	●	●
Climatizzazione autonoma La climatizzazione autonoma raffredda o riscalda l'abitacolo prima dell'inizio del viaggio, per un perfetto comfort climatico fin dal momento in cui si sale a bordo della vettura. La climatizzazione autonoma può essere programmata o attivata nell'MMI o, in modo ancora più comodo, tramite l'app per smartphone, indipendentemente dal fatto che la vettura, in quel determinato momento, venga ricaricata o meno. Sbloccando la vettura con il telecomando a radiofrequenze è possibile avviare una «climatizzazione breve».	●	●	●	●
Ulteriori equipaggiamenti interni				
Pacchetto S line edition - Sedili anteriori sportivi con regolazione elettrica con supporto lombare a 4 vie e punzonatura S sugli schienali - Rivestimenti in microfibra Dinamica/pelle - Volante multifunzionale plus in pelle a 3 razze con bilancieri - Listelli sottoporta anteriori e posteriori con inserto in alluminio, illuminati, lato anteriore con logo S - Logo S line al volante - Cielo dell'abitacolo in tessuto nero - Protezione del bordo di carico in acciaio inox - Appoggiapiedi e pedaliera in acciaio inox - Tappetini anteriori e posteriori con cuciture in contrasto	○	○	●	●
Pannello comandi in look nero opaco	●	●	-	-
Look alluminio ampliato con tasti di comando in nero lucido e feedback aptico Pannello pulsanti di comando alla consolle centrale e pulsanti luce integrati in look nero lucido; pulsanti di comando e luci con percezione aptica (haptic feedback). Pannello pulsanti luci includono sensori di prossimità; pulsanti di controllo dei sistemi di assistenza, del freno di stazionamento e dell'autohold, in look alluminio	○	○	●	●
Parte superiore del cruscotto con cuciture in contrasto in grigio roccia	●	●	●	●
Sistema di guide nel vano bagagli	●	●	●	●
Tappetini anteriori e posteriori	●	●	●	●

NOTE:

○ a pagamento ● di serie - non fornibile

Validità: 05.06.2025

Equipaggiamenti di serie

	Q7 SUV 55 TFSI e	Q7 SUV 55 TFSI e Business Advanced	Q7 SUV 55 TFSI e S line edition	Q7 SUV 60 TFSI e S line plus
Infotainment				
Ricezione radio digitale Oltre alle emittenti analogiche, ricezione dei programmi radio a emissione digitale[1] secondo lo standard DAB; ricezione anche di DAB+ e DMB Audio. Visualizzazione di informazioni correlate[2] (ad es. artista, titolo del brano) e informazioni supplementari sotto forma di slide show (ad es. cover, bollettini meteo). Un secondo sintonizzatore DAB con 2ª antenna DAB ricerca in permanenza frequenze alternative della stazione impostata; contemporaneamente viene aggiornata la lista delle stazioni. [1] Ricezione condizionata dalla presenza di una rete digitale locale. [2] Il contenuto e la tipologia delle informazioni supplementari dipendono dalla disponibilità delle rispettive emittenti radio.	●	●	●	●
Audi sound system 10 altoparlanti con centerspeaker e subwoofer, amplificatore a 6 canali, potenza totale di 180 Watt	●	●	●	●
Audi music interface: 2 porte USB tipo C con funzione dati e di ricarica per la riproduzione musicale su supporto portatile (USB, smarthphone compatibili, lettori MP3)	●	●	●	●
Interfaccia Bluetooth[1] I telefoni cellulari che supportano il Bluetooth possono essere collegati alla vettura tramite questa interfaccia per riprodurre musica ed effettuare telefonate. Sono supportate le seguenti funzioni: - vivavoce nella vettura mediante microfono sul tetto e altoparlanti; collegamento di 2 telefoni (2 × HFP/PBAP) - audiostreaming Bluetooth (A2DP) - visualizzazione di SMS ed e-mail in arrivo (MAP) [1] Per informazioni sulla compatibilità dei telefoni cellulari rivolgetevi alla vostra Concessionaria Audi o visitate il sito www.audi.com/bluetooth	●	-	-	-
Audi phone box light Include la possibilità di telefonare dalla vettura inserendo il proprio telefono cellulare nel supporto universale per telefoni cellulari (170 × 87 mm) in corrispondenza dell'appoggiabraccia centrale anteriore e possibilità di ricarica tramite attacco USB-C o Wireless Charging (standard Qi); con avviso che segnala se il telefono cellulare è stato lasciato in auto e indicazione dello stato di carica nell'MMI®	○	●	●	●
Audi virtual cockpit Strumentazione completamente digitale con display Full HD a colori da 12,3 pollici. Visualizza le informazioni in modo flessibile e in funzione delle esigenze del conducente, ad es. velocità/numero di giri, mappe stradali, servizi Audi connect, informazioni radio/supporti multimediali, ecc. Il comando dell'Audi virtual cockpit avviene tramite il volante multifunzionale, il tasto VIEW nel volante multifunzionale consente di variare tra due diverse grandezze di visualizzazione degli indicatori circolari. La visualizzazione con indicatori piccoli è abbinata a grafiche del computer di bordo e dei contenuti MMI® di dimensioni più grandi. È possibile configurare i valori del computer di bordo nel contagiri. Include la visualizzazione delle mappe stradali in 3D sul display a colori da 12,3 pollici ad alta risoluzione; visualizzazione permanente delle informazioni di navigazione nel tachimetro con autopilota attivo. Con Break warning (suggerimento pausa) **Personal profile:** Una varietà di impostazioni come quelle ergonomiche o relative alle sospensioni o all'infotainment possono essere memorizzata nel profilo personale della vettura; possono essere caricati fino a 6 profili personali nel sistema MMI. L'ultimo profilo attivo viene assegnato alla chiave quando si lascia e si chiude la vettura. Alla riapertura della vettura, viene visualizzato un saluto personale nel virtual cockpit e vengono caricate le impostazioni del profilo personale assegnato. Il numero delle funzioni memorizzabili dipende dagli optional presenti: equipaggiamenti di Infotainment, funzioni ergonomiche relative a sedili, specchietti, volante, climatizzatore, suono, sistemi di assistenza, sospensioni, luci e segnali, head-up display e strumentazione	●	●	●	●

NOTE: ○ a pagamento ● di serie - non fornibile

Validità: 05.06.2025

Equipaggiamenti di serie

	Q7 SUV 55 TFSI e	Q7 SUV 55 TFSI e Business Advanced	Q7 SUV 55 TFSI e S line edition	Q7 SUV 60 TFSI e S line plus
Infotainment				
Sistema di navigazione MMI plus con MMI touch response - Sistema di navigazione high resolution con display a colori da 10,1" colour display (1540x720) - Aggiornamento mappe illimitato (download dati di navigazione correnti)[1,2] - Visualizzazione delle mappe 3D con diversi point of interest (POI) e modelli di città - Assistente al percorso personale: con la funzione abilitata, monitora la situazione del traffico sui percorsi regolari (ad esempio tra casa e lavoro) offrendo il calcolo del percorso alternativo per evitare il traffico in caso di ritardi di almeno 7 minuti - Ricerca MMI tramite testo libero con suggerimento intelligente della destinazione durante l'immissione - MMI touch per operazioni veloci ed intuitive (ad es. input della destinazione tramite riconoscimento della scrittura e movimento libero e zoom all'interno della mappa) - Controllo semplice delle funzioni di infotainment usando il comando vocale naturale - Informazioni dettagliate sul percorso: anteprima della mappa, selezione di percorsi alternativi, POIs, corsia raccomandata, autostrade consentite, mappe dettagliate dei collegamenti ed altro - Utilizzo dei dati di navigazione per una guida efficiente e proattiva (es. limiti di velocità e angoli di sterzata) - Possibilità di inserire fino a 10 destinazioni intermedie 1 Dati di navigazione per molti Paesi salvati nella memoria SSD. 2 La versione della mappa alla consegna può essere aggiornata gratuitamente a intervalli di tre mesi, fino ad un massimo di 5 anni dopo la fine della produzione del sistema infotainment montato. I dati di navigazione aggiornati possono essere scaricati dalla piattaforma myAudi all'indirizzo www.audi.com/myaudi. In abbinamento ad Audi connect è possibile eseguire l'aggiornamento online sulla vettura. Inoltre è anche possibile fare installare a pagamento i nuovi dati di navigazione da una Concessionaria Audi. 3 Google e il logo Google sono marchi registrati di Google Inc.	●	●	●	●
Audi App Store e smartphone interface - **Audi App Store:** Indipendentemente dallo smartphone utilizzato, permette di accedere ad un'ampia selezione tra le App più popolari tra cui Amazon Alexa (Alexa Built-in)[2], già preinstallata. Questa consentirà di controllare tramite comando vocale non soltanto le altre App installate, ma anche di controllare i dispositivi Smart Home durante la guida. Per utilizzare le app e Amazon Alexa sono necessari un account myAudi[3] e una connessione dati. - **Smartphone Interface**: collega lo smartphone alla vettura e trasferisce i contenuti dello smartphone direttamente e senza soluzione di continuità al display MMI® touch. Navigazione, telefonia, musica e app selezionate di terzi[5] possono essere comodamente gestiti tramite MMI® o tramite comando vocale. La connessione può essere effettuata tramite attacco USB-C o Wireless Charging.[6]"	○	●	●	●

NOTE:

○ a pagamento ● di serie - non fornibile

Validità: 05.06.2025

Equipaggiamenti di serie

	Q7 SUV 55 TFSI e	Q7 SUV 55 TFSI e Business Advanced	Q7 SUV 55 TFSI e S line edition	Q7 SUV 60 TFSI e S line plus
Infotainment				
Audi connect Emergency call e service con Audi connect remote & control Per viaggiare in tutta sicurezza: ad esempio, in caso di incidente grave, viene effettuata una chiamata di emergenza automatica alla centrale di emergenza Audi. Le informazioni sul veicolo vengono trasmesse automaticamente per garantire che l'assistenza venga fornita il più rapidamente possibile. Inoltre in caso di un guasto del veicolo o di un incidente di lieve entità, l'assistenza stradale online e l'assistenza in caso di incidente Audi forniscono immediatamente aiuto. Comprende i servizi Emergency call & service: myService - Audi connect emergency call[1] - Chiamate online in caso di guasto - Promemoria servizio manutenzione [2] - Servizio assistenza incidenti Audi I servizi di Audi connect remote & contreol collegano la vettura allo smartphone. Utilizzando l'app myAudi[4] [5] è possibile accedere al veicolo, visualizzare da remoto l'ultima posizione di parcheggio e lo stato attuale del veicolo. Ciò include il livello del carburante e dell'olio, il chilometraggio attuale, quando è prevista la prossima ispezione e le informazioni sulla chiusura di porte e finestrini. Se necessario, il veicolo può anche essere bloccato e sbloccato a distanza. Alcuni equipaggiamenti opzionali possono inoltre beneficiare della connessione online. Ad esempio, il riscaldamento supplementare può essere avviato o programmato tramite l'app myAudi[4, 5] e una notifica push può essere inviata allo smartphone se viene attivato l'allarme antifurto. Comprede inoltre i servizi Audi connect remote & control - Rapporto sullo stato della vettura - Comando a distanza per apertura/chiusura della vettura[6] - Ricarica da remoto - Posizione parcheggio - Climatizzazione a distanza - Notifica antifurto [7]	●	●	●	●
Note legali A seconda della disponibilità specifica del paese. Nelle aree con ricezione GPS insufficiente o al di fuori della portata del particolare operatore di telefonia mobile, alcune funzioni/servizi potrebbero non essere in grado di inviare/ricevere dati e potrebbero non essere disponibili o disponibili solo con limitazioni. Nota: i servizi funzionano solo entro i limiti del sistema e dipendono in parte dalla disponibilità di servizi di terze parti. AUDI AG non si assume alcuna responsabilità in merito alla correttezza di questi dati. I servizi vengono forniti tramite una scheda SIM installata nel veicolo. I costi delle chiamate e delle connessioni dati sono inclusi nel prezzo dei servizi. I servizi forniti da Audi sono disponibili solo nell'ambito della rete di telefonia mobile del provider scelto da Audi. Il pacchetto Audi connect emergency call & service con Audi connect remote & control è disponibile per10 anni dopo la consegna del veicolo nuovo. In caso di chiamata d'emergenza attivata automaticamente, l'Audi Emergency Call Center può trasmettere le informazioni ricevute al centro di controllo (locale) o alla stazione di polizia per allarmare i servizi di emergenza e ricevere aiuto il più rapidamente possibile. Per ulteriori informazioni sul trattamento dei dati personali, consultare le informative sulla privacy di Audi connect e myAudi. Nota aggiuntiva: Se i prodotti e i servizi Audi connect si basano su servizi di fornitori terzi, non è possibile garantire la disponibilità permanente, in quanto la responsabilità è dei fornitori terzi. In caso di modifiche ordinate dalle autorità o dallo Stato o altre modifiche richieste dalla legge, o in caso di interruzione di sistemi e servizi di telecomunicazione necessari (ad es. se il nostro fornitore di servizi di telefonia mobile interrompe o limita i servizi di telefonia mobile utilizzati nel veicolo), la sostituzione e il costo della sostituzione di tutti i dispositivi necessari a seguito di tale modifica o interruzione non sono responsabilità di AUDI AG. Potrebbero verificarsi interruzioni dei servizi per cause di forza maggiore nonché misure tecniche o di altro tipo eseguite sui sistemi di AUDI AG, fornitori o operatori di rete per garantirne il corretto funzionamento (ad es. manutenzione, riparazioni, aggiornamenti del software relativi al sistema, estensioni). AUDI AG farà ogni ragionevole sforzo per porre fine a tale interruzione il più rapidamente possibile o per lavorare a una risoluzione. [1] Comunicazione della lingua impostata nell'MMI. La disponibilità della lingua specifica della chiamata di emergenza dipende dal paese. [2] È necessaria la registrazione e l'attivazione della funzione su www.my.audi.com. [4] A seconda della disponibilità specifica del paese. [5] La compatibilità del sistema iOS/Android è consultabile nella descrizione dell'app myAudi e nel corrispondente App Store. Previa registrazione su www.audi.com/myaudi. [6] Il motore non può essere avviato senza la chiave del veicolo. [7] Solo in combinazione con l'allarme antifurto opzionale. Solo se i messaggi push sono stati abilitati per ricevere notifiche.				
Sistemi di assistenza				
Regolatore di velocità con limitatore di velocità impostabile (lim) Mantiene costante qualsiasi velocità a partire da circa 20 km/h, tramite frenate e accelerazioni automatiche; comando tramite una leva separata al piantone dello sterzo e indicazione della velocità impostata nel sistema di informazioni per il conducente. La regolazione può avvenire per unità o multipli di 10 km/H Con il tasto LIM è possibile passare dal regolatore di velocità al limitatore di velocità impostabile e viceversa. Il limitatore di velocità regolabile può essere impostato a partire da circa 30 km/h. Con il limitatore di velocità attivato si viaggia normalmente premendo l'acceleratore, ma la velocità viene limitata al valore impostato. Il limite di velocità può essere disattivato o superato temporaneamente mediante kick-down. Il limite di velocità viene regolato e impostato in modo analogo alle funzioni del regolatore di velocità e dell'Adaptive drive assist. In combinazione con il sistema di navigazione MMI plus il regolatore di velocità usa le informazioni del percorso per controllare la spinta specifica del motore e le "fasi di veleggiamento", per uno stile di guida efficiente. **Attenzione**: i dispositivi possono funzionare solo entro i limiti del sistema stesso e possono servire come supporto per il conducente. Il conducente continua a essere l'unico responsabile della guida e pertanto deve prestare sempre la necessaria attenzione.	●	●	●	●

NOTE: ○ a pagamento ● di serie - non fornibile

(*) I sistemi funzionano solo nei limiti di sistema e sono in grado solo di assistere il conducente. L'autista rimane responsabile del veicolo sulla strada e deve prestare l'adeguata attenzione.

Validità: 05.06.2025

Equipaggiamenti di serie

	Q7 SUV 55 TFSI e	Q7 SUV 55 TFSI e Business Advanced	Q7 SUV 55 TFSI e S line edition	Q7 SUV 60 TFSI e S line plus
Sistemi di assistenza				
Sistema di ausilio al parcheggio plus (anteriore e posteriore)* Ausilio acustico e visivo che segnala la distanza anteriore e posteriore e facilita il parcheggio e le manovre. Indicazione sul display MMI® superiore; rilevamento tramite sensori a ultrasuoni integrati nel paraurti, non visibili. Un segmento bianco indica un'ostacolo al di fuori della traiettoria/percorso del veicolo; segmenti rossi rappresentano ostacoli all'interno della traiettoria del veicolo. Attivazione quando viene inserita la retromarcia, tramite il pulsante nella consolle centrale oppure automatica quanto la vettura si muove verso un'ostacolo ad una velocità inferiore a 10 km/h	●	●	●	●
Telecamera posteriore * Mostra la zona dietro la vettura sul display MMI®, con elementi dinamici di visualizzazione della corsia calcolata in funzione dell'angolo di sterzata. Linee guida ausiliarie per la raffigurazione dei punti di ripresa dello sterzo nelle manovre di parcheggio longitudinale; telecamera per retromarcia integrata nella maniglia del portellone vano bagagli, non visibile. Il sistema si attiva inserendo la retromarcia o mediante tasto nella consolle centrale.	○	●	●	●
Lane departure warning (dispositivo di assistenza per mantenimento di corsia posticipato)* Sistema di ausilio per evitare un abbandono involontario dalla corsia di marcia. Quando il sistema è attivo e funzionante e se il conducente non ha inserito l'indicatore di direzione, il lane departure warning effettua interventi correttivi al volante per evitare che il veicolo superi le linee di demarcazione rilevate della corsia. Il conducente può selezionare una vibrazione al volante. Il sistema è operativo da una velocità di circa 60 km/h fino a circa 250 km/h.	●	●	●	●
Aud pre sense basic* In situazioni di guida critiche (come frenate di emergenza o in caso di pericolo) o di situazioni limite dal punto di vista della dinamica, Audi pre sense basic avvia, entro i limiti del sistema, misure per una protezione preventiva. Tra queste: tensionamento delle cinture di sicurezza anteriori e, in combinazione con il pacchetto sicurezza pre sense per i passeggeri posteriori, di quelle posteriori laterali, ottimizzazione della posizione dei sedili, avviamento del processo di chiusura dei finestrini e del tetto panoramico in vetro (se presente) e azionamento ad alta frequenzadelle luci lampeggianti d'emergenza per avvertire gli altri utenti della strada.	●	●	●	●
Audi pre sense front con sistema protezione pedoni* Audi pre sense front utilizzati i dati rilevati dalla telecamera anteriore e calcola la probabilità di una possibile collisione. Entro i limiti del sistema, se viene identificato un rischio di collisione, il sistema avvisa il conducente e, in caso di necessità, è in grado di avviare una decelerazione totale per ridurre la velocità o evitare eventualmente l'impatto. Il sistema è attivo a partire da una velocità di 5 km/h; Riconosce i veicoli e i pedoni fino ad una velocità rispettivamente di 250 km/h e di 85 km/h. il sistema invia al conducente avvisi multilivello (ottuci, acustici e aptici) e può iniziare una frenata di assistenza o completa se necessario ridurre la velocità o evitare una possibile collisione.	●	●	●	●
Sistema di riconoscimento della segnaletica basato su telecamera* Il sistema supporta il conducente mostrando i segnali stradali rilevati (entro i limiti del sistema) come per esempio limiti di velocità, nel display del sistema di informazioni del conducente. Il sistema comprende la rilevazione e la visualizzazione dei divieti di sorpasso e dei limiti di velocità, compresi limiti temporanei (ad es. in autostrada). Inoltre riconosce anche l'inizio e la fine delle autostrade, delle strade principali, delle aree costruite e delle zone a traffico limitato, visualizzando il relativo limite di velocità. Il dispositivo effettua poi una valutazione in funzione della situazione in caso di strade bagnate, guida con rimorchio (con ganci traino montati dalla fabbrica) e limitazioni della velocità in determinate ore del giorno. Se un segnale stradale si trova al di fuori del campo visivo della telecamera, viene indicato ricorrendo ai dati di navigazione memorizzati del sistema di navigazione. La visualizzazione del riconoscimento della segnaletica ha luogo automaticamente sul display dell'Audi virtual cockpit e può essere configurata tramite il volante multifunzionale. Il sistema ha un carattere puramente informativo. Nel sistema MMI® è inoltre possibile selezionare un avvertimento basato sui segnali stradali in caso di superamento del limite di velocità riconosciuto.	●	●	●	●

NOTE:

○ a pagamento ● di serie - non fornibile

(*) I sistemi funzionano solo nei limiti di sistema e sono in grado solo di assistere il conducente. L'autista rimane responsabile del veicolo sulla strada e deve prestare l'adeguata attenzione.

Validità: 05.06.2025

Equipaggiamenti di serie

	Q7 SUV 55 TFSI e	Q7 SUV 55 TFSI e Business Advanced	Q7 SUV 55 TFSI e S line edition	Q7 SUV 60 TFSI e S line plus
Tecnica e sicurezza				
Assetto standard Schematizzazione delle sospensioni a 5 bracci (anteriore e posteriore) con: telaio ausiliario, ammortizzatori telescopici, molle elicoidali e barra stabilizzatrice.	●	●	-	-
Adaptive air suspension sport Sospensioni pneumatiche sportive a regolazione elettronica con impostazione più rigida e sistema di ammortizzatori adattivo a regolazione continua a tutte e 4 le ruote; regola automaticamente il livello della vettura e l'effetto degli ammortizzatori; inclusa regolazione di livello e funzione lift manuale, nonché abbassamento posteriore per facilitare le operazioni di carico. Le sospensioni vengono controllate tramite l'Audi drive select ed è possibile scegliere tra le seguenti modalità (valori rispetto al livello standard di 1BK): - modalità "solleva / lift" +60 mm - modalità "allroad/offroad" +25 mm - modalità "auto/comfort" -15 mm in meno rispetto all'asseto standard 1BK - modalità "dynamic" -30 mm La funzione di abbassamento dell'asse posteriore per facilitare le operazioni di carico è attivabile tramite un tasto nel vano bagagli e la vettura viene abbassata di 40 mm.	○	○	●	●
Audi drive select Modifica delle caratteristiche della vettura secondo le modalità disponibili: auto, comfort, dynamic, allroad (se presenti Adaptive air suspension o Adaptive air suspension Sport), offroad, efficiency e individual. Agisce regolando il servosterzo, le caratteristiche del motore e del cambio e l'impostazione di equipaggiamenti opzionali supplementari, come ad esempio lo sterzo integrale, la stabilizzazione attiva antirollio e il differenziale sportivo. La modalità efficiency prevede impostazioni base ottimizzate per i consumi riguardanti il motore, la trasmissione, il climatizzatore, l'adaptive cruise control. I veicoli con sospensioni pneumatiche adattive hanno anche la funzione aggiuntiva di "sollevamento" disponibile nel menu per portare il veicolo alla sua massima altezza di marcia.	●	●	●	●
Assistenza alla partenza Trattiene illimitatamente la vettura dopo un arresto in normali salite o discese	●	●	●	●
Trazione integrale permanente quattro con differenziale centrale autobloccante Trazione integrale permanente con distribuzione asimmetrica/dinamica della coppia tramite un differenziale centrale autobloccante e gestione selettiva della coppia sulle singole ruote. La funzione di bloccaggio meccanica è progettata per un'eccellente dinamica di guida e distribuisce la coppia di trazione tra l'asse anteriore e posteriore senza ritardi. Il risultato è un'eccellente trazione e stabilità. Il controllo selettivo della coppia sulle ruote integrato nell'ESC frena singolarmente le ruote interne alla curva quando si guida in modo sportivo e quindi aumenta la coppia trasferita alle ruote esterne. Ciò comporta una dinamica migliore in curva e un handling più preciso e neutro.	●	●	●	●
Cambio automatico tiptronic a 8 rapporti. Per cambi di marcia sono fluidi, rapidi e altamente flessibili.	●	●	●	●
Servosterzo elettromeccanico: aumenta la dinamica e il comfort di guida grazie alle caratteristiche di sterzata diretta (per es. su strade extraurbane con curve o in caso di svolta) e al ridotto sforzo al volante (per es. nelle fasi di parcheggio o nelle manovre)	●	●	●	●
Sistema hybrid (PHEV) Audi TFSI e combina i vantaggi di una trazione elettrica su brevi distanze con i punti di forza di un motore endotermico per le lunghe distanze. Sono possibili quattro modalità di guida: EV (elettrica), auto (gestione ibrida in cui viene scelto il tipo di trazione con motore elettrico e motore benzina in maniera intelligente per un utilizzo ottimizzato ad alta efficienza), battery hold (modalità volta a risparmiare l'energia elettrica per renderla disponibile in un momento successivo) e battery charge (motore termico viene utilizzato per ricaricare la batteria). Con sistema di recupero di energia sia quando il conducente rilascia il pedale dell'acceleratore, oppure alla pressione del pedale del freno.	●	●	●	●

NOTE: ○ a pagamento ● di serie - non fornibile

Validità: 05.06.2025

Equipaggiamenti di serie

	Q7 SUV 55 TFSI e	Q7 SUV 55 TFSI e Business Advanced	Q7 SUV 55 TFSI e S line edition	Q7 SUV 55 TFSI e S line plus
Tecnica e sicurezza				
Avvisatore sonoro (AVAS): a basse velocità riproduzione suono artificiale, non disattivabile, per incrementare la sicurezza di pedoni e ciclisti	●	●	●	●
Sistema di ricarica e-tron compact Il sistema di ricarica e-tron compact è concepito per la carica alle prese di corrente (AC); prevede ▪ un'unità di comando comprensiva di cavo di collegamento vettura (lungo 4,5 m) e due differenti cavi d'alimentazione (con connettore per presa di corrente domestica di tipo E/F e connettore per presa di tipo industriale blu angolata 32A/230V-monofase) ▪ commutazione manuale tra il 100% e il 50% della potenza di carica ▪ i LED indicano lo stato del sistema di ricarica e del processo di carica ▪ potenza di carica fino a 7,4 kW (la potenza di carica dipende dal connettore industriale fornito e delle caratteristiche della rete elettrica dello specifico mercato)	●	●	●	●
Cavo di ricarica pubblico (mode 3) 7,4 kW Cavo di ricarica per il rifornimento presso colonnine di ricarica pubbliche (AC) con connettori di tipo 2. Il cavo collega la colonnina di ricarica al punto di ricarica AC della vettura e consente potenze di carica fino a 7,4 kW	●	●	●	●
Serbatoio di carburante da 75 litri	●	●	●	●
Pinze freno verniciate in colore rosso Pinze freno anteriori e posteriori verniciate di colore rosso, con logo S sulle ruote anteriori.	-	-	-	●
Airbag fullsize per conducente e passeggero con **dispositivo di disattivazione airbag** lato passeggero	●	●	●	●
Airbag laterali anteriori con sistema di airbag **per la testa**	●	●	●	●
Materiale del pronto soccorso nel vano bagagli e triangolo	●	●	●	●

NOTE:

○ a pagamento ● di serie - non fornibile

Validità: 05.06.2025

Optional - Pacchetti

	Sigla	Q7 SUV 55 TFSI e	Q7 SUV 55 TFSI e Business Advanced	Q7 SUV 55 TFSI e S line edition	Q7 SUV 60 TFSI e S line plus	Prezzo Cliente IVA esclusa euro	Prezzo Cliente IVA inclusa euro
Pacchetti di equipaggiamento e design							
Pacchetto sportivo S line; include: - Sedili anteriori sportivi con punzonatura del logo S agli schienali dei sedili anterior - Listelli sottoporta anteriori e posteriori con inserto in alluminio, illuminati, lato anteriore con logo S - Logo S line ai parafanghi anteriori - Logo S line al volante - Inserti in alluminio spazzolato opaco - Cielo dell'abitacolo in tessuto nero - Protezione del bordo di carico in acciaio inox - Tappetini anteriori e posteriori con cuciture in contrasto - Bracciolo scorrevole Da digitare con 6E6 (senza sovrapprezzo) In combinazione obbligatoria con: - 1XP o 1XW - N0Q o N1V o N5K - 5MI o 5MH o 5TG o 7TM Non ordinabile con altri inserti (eccetto 7TM), sedili (eccetto Q4Q) e rivestimento cielo (eccetto PL2).	WQS	○	○	●	●	~~680,33~~	830,00
Pacchetto Innovative Assistant: - Proiettori a LED Audi Matrix HD con indicatori di direzione dinamici e luci animate (PXC) - Pacchetto assistenza Tour (PCC) - Volante sportivo multifunzionale a 3 razze in pelle con bilancieri riscaldabile (1XP) Oltre YEE digitare: PCC o PBZ (con sovrapprezzo) o PBY (con sovrapprezzo), PXC o PXB (con sovrapprezzo) e 1XP. Vantaggio cliente del 22%	YEE	○	○	-	-	2.336,07	2.850,00
In combinazione con WNF		-	-	○	-	2.172,13	2.650,00
Audi innovative Virtual: - Fari Matrix LED HD con luce laser Audi, fanali di coda a LED e impianto lavafari (PXB) - Pacchetto assistenza plus (PBZ) • pacchetto assistenza Tour • pacchetto assistenza City • pacchetto assistenza al parcheggio con Park Assist Plus - Specchietti retrovisivi esterni schermabili automaticamente con funzione memory (6XL) - Volante sportivo multifunzionale a 3 razze in pelle con bilancieri riscaldabile (1XP) Oltre YEZ digitare: PXB, PBZ o PBY (con sovrapprezzo), 6XL, PV3 o PV6 (con sovrapprezzo), 4L6 (solo per Q7 SUV TFSI e), 1XP. Vantaggio cliente del 35%	YEZ	○	-	-	-	5.081,97	6.200,00
In combinazione con WNI		-	○	-	-	4.426,23	5.400,00
In combinazione con WNF (55 TFSI e)		-	-	○	-	4.139,34	5.050,00
In combinazione con WNF (60 TFSI e)		-	-	-	○	3.524,59	4.300,00
Pacchetto esterno lucido Modanature esterne alle cornici dei finestrini in look alluminio, rivestimento esterno dei montanti centrali in colore nero lucido Oltre a 4ZB digitare 3S1 (senza sovraprezzo)	4ZB	○	●	●	-	270,49	330,00
Pacchetto look nero Look nero per: elementi nella zona del single frame, modanature ai finestrini, inserti alle portiere, mancorrenti e paraurti anteriori e posteriori.	PAH	○	-	-	●	549,18	670,00
		-	-	○	●	745,90	910,00
prezzo valido in combinazione con 4ZB		-	○	-	-	360,66	440,00
prezzo valido in combinazione con 4ZP		▲	-	▲	●	0,00	0,00
Pacchetto look nero plus Include pacchetto look nero (PAH) e aggiunge: - anelli Audi in grigio antracite anteriore e posteriore - denominazione modello in nero sul portellone posteriore Da diigitare PAH Non con 2Z8	4ZP	○	-	-	-	745,90	910,00
		-	-	○	-	942,62	1.150,00
		-	-	-	○	196,72	240,00
Pacchetto Carbon style con calotte degli specchietti retrovisivi esterni in carbonio, inserti alle portiere in carbonio	6FM	-	-	○	-	1.311,48	1.600,00
Per Q7 SUV 60 TFSI e S line Plus		-	-	-	○	1.229,51	1.500,00

○ a pagamento ● di serie ▲ fornibile senza sovrapprezzo - non fornibile

Validità: 05.06.2025

Optional - Esterni

	Sigla	Q7 SUV 55 TFSI e	Q7 SUV 55 TFSI e Business Advanced	Q7 SUV 55 TFSI e S line edition	Q7 SUV 60 TFSI e S line plus	Prezzo Cliente IVA esclusa euro	Prezzo Cliente IVA inclusa euro
-Aggiunta funzionalità "Dolby Atmos" per optional Bang & Olufsen Premium Sound System con suono tridimensionale (9VS)							
-Aggiunta funzionalità "Dolby Atmos" per optional Bang & Olufsen Advanced Sound System con suono tridimensionale (8RF)	0Q	▲	▲	▲	▲	-	-
Colore metallizzato: Bianco ghiaccio (2Y), Nero Mythos (0E), Argento Satellite (F0), Blu Waitomo (D6)	-	○	○	○	○	1.040,98	1.270,00
Colore metallizzato: Grigio samurai (3M), Beige vigogna (5Q), Marrone Tamarindo (3V)	-	○	○	-	-	1.040,98	1.270,00
Colore Audi Sport metallizzato: Blu Ascari	9W	-	-	○	○	1.778,69	2.170,00
Colore Audi Sport metallizzato: Oro Sakir	2Z	○	○	○	○	1.778,69	2.170,00
Colore Audi Sport metallizzato: Rosso Chili	W0	-	-	○	○	1.040,98	1.270,00
Colore Grigio Daytona perla	6Y	-	-	○	○	1.040,98	1.270,00
Colore individualizzato Audi exclusive Oltre a Q0Q0 da digitare SY7 (senza sovraprezzo)	Q0Q0	○	○	○	○	5.860,66	7.150,00
Verniciatura completa Parte inferiore dei paraurti anteriore e posteriore, longarine sottoporta e modanature ai passaruota in colore carrozzeria; inserto alle portiere con scritta quattro e protezione sottoscocca anteriore e posteriore in grigio selenite opaco	2K1	○	○	-	-	549,18	670,00
Cerchi e Pneumatici							
Cerchi in lega di alluminio 8,5 J x 19 design a 5 razze a stella con pneumatici 255/55 R 19 (*)	44Q	▲	▲	-	-	-	-
Cerchi in lega di alluminio, design 5 razze a turbina, 9 J x 20 con pneumatici 285/45 R 20 (*)(1)	45X	○	○	●	●	942,62	1.150,00
Cerchi in lega di alluminio design 5 razze parallele, 9 J x 20 con pneumatici 285/45 R 20 (*)(1)	U22	○	○	-	-	942,62	1.150,00
		-	-	○	○	0,00	0,00
Cerchi in lega di alluminio design 5 razze parallele, grigio torniti a specchio, 9 J x 20 con pneumatici 285/45 R 20 (*)(1,2)	U23	○	○	-	-	1.090,16	1.330,00
		-	-	○	○	147,54	180,00
Cerchi in lega di alluminio Audi Sport, design 5 razze doppie, look titanio opaco, torniti a specchio, 9,5J x 21 con pneumatici 285/40 R 21 (*)(1,2)	F62	○	○	-	-	2.467,21	3.010,00
		-	-	○	○	1.524,59	1.860,00
Cerchi in lega di alluminio, design 6 razze a Y, neri, 9,5J x 21 con pneumatici 285/40 R 21 (*)(1)	F71	○	○	-	-	1.967,21	2.400,00
		-	-	○	○	1.024,59	1.250,00

(*) = non è possibile il montaggio delle catene da neve

(1) = non è possibile effettuare il postmontaggio su vetture non dotate in origine dalla fabbrica di questo cerchio/pneumatico

Validità: 05.06.2025

Optional - Esterni

	Sigla	Q7 SUV 55 TFSI e	Q7 SUV 55 TFSI e Business Advanced	Q7 SUV 55 TFSI e S line edition	Q7 SUV 60 TFSI e S line plus	Prezzo Cliente IVA esclusa euro	Prezzo Cliente IVA inclusa euro
Cerchi e Pneumatici							
Cerchi in lega di alluminio Audi Sport, design 5 razze doppie, grigio seta opaco, inserti neri, 9,5J x 21 con pneumatici 285/40 R 21 (*)(1)	F72	○	○	-	-	2.500,00	3.050,00
		-	-	○	○	1.565,57	1.910,00
Cerchi in lega di alluminio Audi Sport, design 10 razze a stella, nere, torniti a specchio, 9,5J x 21 con pneumatici 285/40 R 21 (*)(1,2)	V34	○	○	-	-	2.467,21	3.010,00
		-	-	○	○	1.524,59	1.860,00
Cerchi in lega di alluminio Audi Sport design 5 razze doppie, 9,5 J x 21 con pneumatici 285/40 R 21 (*)(1)	41K	○	○	-	-	2.163,93	2.640,00
		-	-	○	○	1.229,51	1.500,00
Cerchi in lega di alluminio Audi Sport, design 5 razze a V a stella, nero antracite, torniti a specchio, 10J x 22 con pneumatici 285/35 R 22 (*)(1,2)	54K	○	○	-	-	3.155,74	3.850,00
		-	-	○	○	2.213,11	2.700,00
Cerchi in lega di alluminio Audi Sport, design S multirazze, nero metallizzato, torniti a specchio, 10J x 22 con pneumatici 285/35 R 22 (*)(1,2)	C9Y	○	○	-	-	3.196,72	3.900,00
		-	-	○	○	2.254,10	2.750,00
Cerchi in lega di alluminio Audi Sport, design 5 razze Edge, look platino opaco, 10 J x 22 con pneumatici 285/35 R 22 (*)(1)	F07	○	○	-	-	3.057,38	3.730,00
		-	-	○	○	2.114,75	2.580,00
Sistema di controllo pressione pneumatici Durante la marcia, i sensori controllano la pressione impostata delle ruote. Segnale di avvertimento visivo e acustico in caso di perdita di pressione su una o più ruote, visualizzazione nel sistema di informazioni per il conducente e nel sistema MMI. Le pressioni e le temperature dei singoli pneumatici vengono visualizzate nel sistema MMI durante la marcia	7K3	○	○	●	●	303,28	370,00

(*) = non è possibile il montaggio delle catene da neve

(1) = non è possibile effettuare il postmontaggio su vetture non dotate in origine dalla fabbrica di questo cerchio/pneumatico

(2) = I cerchi in alluminio torniti a specchio, fresati a lucido, lucidi o parzialmente lucidi non dovrebbero essere impiegati in caso di strade innevate o ghiacciate. Per motivi legati alla produzione, infatti, la superficie di questi cerchi non è protetta in modo ottimale contro la corrosione e pertanto potrebbe danneggiarsi in modo permanenete a causa del sale antigelo o prodotti simili

Validità: 05.06.2025

Optional - Esterni

	Sigla	Q7 SUV 55 TFSI e	Q7 SUV 55 TFSI e Business Advanced	Q7 SUV 55 TFSI e S line edition	Q7 SUV 60 TFSI e S line plus	Prezzo Cliente IVA esclusa euro	Prezzo Cliente IVA inclusa euro
Luce							
Proiettori a LED Audi Matrix con gruppi ottici posteriori a LED La tecnologia LED Audi Matrix consentono un'illuminazione più precisa, adattiva e ad alta risoluzione della strada, senza abbagliare le altre vetture. Se vengono rilevati dei veicoli, il sistema esclude in modo selettivo solo la parte di fonti luminose rivolta verso il veicolo riconosciuto, mentre nei restanti segmenti dei proiettori resta attiva la luce abbagliante. Ciò migliora significativamente l'illuminazione della strada, garantendo maggiore sicurezza e comfort. I proiettori a LED Audi Matrix presentano un design accattivante insieme ai gruppi ottici posteriori, che si caratterizzano per la firma luminosa. Include: - luci diurne con firma luminosa dedicata - luci anabbaglianti e abbaglianti - luci di posizione - indicatori di direzione dinamici anteriori e posteriori - luci di svolta (integrano l'illuminazione laterale durante la svolta) - all-weather light (per ridurre l'auto-abbagliamento in condizioni di scarsa visibilità) - luci di manovra (illuminano l'area di svolta durante la retromarcia) - luci di svolta statica (integra l'illuminazione laterale nelle curve strette) - luci autostrada (portata luminosa estesa alle alte velocità) - adattamento automatico-dinamico della profondità dei fari - luci freno - luci di posizione posteriori - luci targa posteriori Gruppi ottici posteriori a LED: La fascia a LED viene attivata segmento per segmento a intervalli di pochi millisecondi e lampeggia sempre dall'interno verso l'esterno nella direzione della svolta. <u>Non con</u>: 8G1	PXC	○	○	○	●	1.344,26	1.640,00
Proiettori a LED Audi Matrix HD con Audi laser light La luce laser Audi integra la luce abbagliante a LED a velocità più elevate e offre al guidatore una sicurezza e una comodità notevolmente maggiori, quasi raddoppiando la portata visiva. Lo spot laser si riconosce dalla forma a X e può essere illuminato dalla luce ambiente blu. L'unicità di questa tecnologia è dimostrata anche dalle funzioni luminose dinamiche animate coming home e leaving home. Include: - Fari HD Matrix LED; - Luce Laser Audi; - Sistema di Pulizia dei Fari (8X1); - Animazione luminosa "coming/leaving home" - 4 firme luminose anteriori personalizzabili tramite MMI - indicatori di direzione dinamici anteriori <u>Gruppi ottici posteriori a LED</u> con configurazione della luce dinamica e indicatori dinamici <u>Non con:</u> 8G1	PXB	○	○	○	-	2.459,02	3.000,00
		-	-	-	○	1.139,34	1.390,00
Proiettori posteriori OLED con luce di prossimità: - micro elementi luminosi suddivisi in segmenti attivabili individualmente - 4 firme luminose selezionabili tramite MMI - animazione "coming/leaving home" - sensore di prossimità: lavorando in sinergia con i sistemi di assistenza, attiva tutti i segmenti luminosi quando la vettura è ferma ed i veicoli alle spalle si avvicinano a meno di due metri. In combinazione obbligatoria con: - PBY o PBZ o PCC o PCH o PCM - PXC o PXB (<u>non per S line plus</u>)	8SC	○	○	○	○	983,61	1.200,00
Sistema di Pulizia dei Fari	8X1	○	○	○	○	311,48	380,00
Luci d'ingresso anteriori e posteriori a LED con proiezione del logo "S" e rombo rosso	9TF	○	○	○	●	237,70	290,00
Pacchetto illuminazione diffusa La tecnologia LED crea un'atmosfera piacevole con un design e animazione luminosa all'interno del veicolo. Il pacchetto illuminazione diffusa include l'illuminazione interna di serie con: - modulo luci tetto anteriore e posteriore, incluse luci di lettura capacitive - specchietti di cortesia lato conducente e passeggero, illuminati - luci di ingresso sul fondo delle portiere anteriori e posteriori - maniglie apriporta interne anteriori e posteriori - cassetto portaoggetti e vani portaoggetti anteriori - vano piedi anteriore e posteriore - vano bagagli - illuminazione dei rivestimenti interni delle portere, anteriori e posteriori - luci di cortesia esterne alle maniglie delle portiere, anteriori e posteriori - illuminazione pannello strumenti e consolle centrale anteriore	QQ1	○	●	-	-	327,87	400,00
Pacchetto illuminazione diffusa plus Include la possibilità di modificare intensità e colore dell'illuminazione interna a LED attraverso 6 profili cromatici predefiniti con profilo cromatico interattivo e personalizzato supplementare. Il profilo cromatico interattivo è regolato dalla modalità Audi drive select. Il profilo cromatico personalizzato consente di scegliere tra 30 colori. Il pacchetto illuminazione diffusa plus include le caratteristiche dell'illuminazione interna di serie e del pacchetto illuminazione diffusa. Opzioni di coordinazione dei colori disponibili per: - contorno luminoso alle portiere anteriori e posteriori - luci diffuse parte portiere anteriori e posteriori - luci diffuse alla consolle centrale anteriore - contorno luminoso per console centrale anteriore - contorno luminoso nella plancia lato passeggero; incluso anche illuminazione del logo quattro - luci diffuse al pannello strumenti	QQ2	○	-	●	●	565,57	690,00
Prezzo valido WNI		-	○	●	●	237,70	290,00

(*) I sistemi funzionano solo nei limiti di sistema e sono in grado solo di assistere il conducente. L'autista rimane responsabile del veicolo sulla strada e deve prestare l'adeguata attenzione.

Validità: 05.06.2025

Optional - Esterni

	Sigla	Q7 SUV 55 TFSI e	Q7 SUV 55 TFSI e Business Advanced	Q7 SUV 55 TFSI e S line edition	Q7 SUV 60 TFSI e S line plus	Prezzo Cliente IVA esclusa euro	Prezzo Cliente IVA inclusa euro
Specchietti							
Specchietti retrovisivi esterni riscaldabili, regolabili e ripiegabili elettricamente, con dispositivo bordo marciapiede e con funzione memory la vettura memorizza automaticamente la posizione più recente dello specchietto all'interno del profilo personale. In combinazione obbligatoria con: - PV3 o PV6	6XF	▲	▲	▲	▲	-	-
Specchietti retrovisivi esterni schermabili automaticamente, riscaldabili, regolabili e ripiegabili elettricamente Per Q7 SUV TFSI e in combinazione obbligatoria con: - 4L6	6XK	○	○	○	○	196,72	240,00
Specchietti retrovisivi esterni schermabili automaticamente riscaldabili, regolabili e ripiegabili elettricamente con funzione memory In combinazione obbligatoria con: - PV3 o PV6 - 4L6 (solo per Q7 SUV TFSI e)	6XL	○	○	○	○	196,72	240,00
Gusci specchietti retrovisivi esterni in colore nero In combinazione obbligatoria con: - PAH o 4ZP Non con: VB0 e 4ZB	6FJ	○	○	○	-	106,56	130,00
Gusci specchietti retrovisivi esterni in carbonio	6FQ	○	○	○	○	688,52	840,00
Specchietto retrovisivo interno schermabile automaticamente (con design senza cornice)	4L6	○	●	●	●	172,13	210,00
Sistemi tetto							
Tetto panoramico in vetro in vetro brunito suddiviso in due parti, ad azionamento elettrico per apertura ed inclinazione, con tendina parasole regolabile elettricamente. Include l'apertura e chiusura comfort dall'esterno con la chiave e il deflettore d'aria per una riduzione della rumorosità con tetto aperto	3FU	○	○	○	○	1.737,70	2.120,00
Sistemi di chiusura							
Telecomando per garage Il telecomando per garage è un telecomando programmabile integrato per la porta del garage o il cancello esterno, con telecomando e sistemi di sicurezza/impianti di illuminazione telecomandati. Sono disponibili in tutto 8 diverse possibilità di memorizzazione, che possono essere programmate individualmente. Quando ci si avvicina al luogo memorizzato, nelle vetture dotate di sistema di navigazione viene visualizzata una notifica corrispondente per l'attivazione del processo di trasmissione. Per configurare il sistema, è disponibile una guida alla programmazione intuitiva con informazioni utili del libretto di uso e manutenzione. I sistemi non compatibili possono essere resi pronti alla ricezione installando un ricevitore universale. Per informazioni e avvertenze sulle emittenti compatibili visitate il sito www.homelink.com	VC2	○	○	○	○	245,90	300,00

Validità: 05.06.2025

Optional - Esterni

	Sigla	Q7 SUV 55 TFSI e	Q7 SUV 55 TFSI e Business Advanced	Q7 SUV 55 TFSI e S line edition	Q7 SUV 60 TFSI e S line plus	Prezzo Cliente IVA esclusa euro	Prezzo Cliente IVA inclusa euro
Sistemi di chiusura							
Chiave Audi connect Il telefono cellulare acquisisce le funzioni presenti anche sulla chiave Audi: per aprire e chiudere la vettura, nonché avviare la vettura. La chiave Audi connect funziona mediante la tecnologia Near Field Communication (NFC) senza bisogno di contatto. Per aprire e chiudere la vettura, è sufficiente tenere lo smartphone Android compatibile[1] direttamente vicino la maniglia della portiera. Per impartire l'autorizzazione all'avviamento della vettura è sufficiente posare lo smartphone Android compatibile[1] nel supporto universale per telefoni cellulari in corrispondenza dell'appoggiabraccia centrale anteriore. La funzionalità della chiave Audi connect è garantita anche con la batteria dello smartphone scarica o quasi scarica. È possibile affidare fino a 5 chiavi di accensione tramite l'app myAudi[2] sullo smartphone. Inoltre, per le situazioni che richiedono una consegna veloce della vostra Audi, come per esempio in caso di park service, insieme alla chiave Audi connect viene fornita una scheda che supporta lo standard NFC e offre le medesime funzioni della chiave Audi connect nel vostro smartphone. Affinché il servizio chiave Audi connect possa essere utilizzato, sono necessari uno smartphone Android adatto[2], dotato di tecnologia Near Field Communication (NFC), e un account myAudi attivo e verificato[3]. Presupposto: siete l'utente principale della vettura per cui desiderate effettuare l'assegnazione della chiave Audi connect. La chiave Audi connect è utilizzabile in un primo momento gratuitamente per 24 mesi dalla consegna della vettura e il servizio va poi prolungato una volta gratuitamente di 12 mesi. Successivamente, la validità della chiave Audi connect viene prolungata a pagamento. [1] Per informazioni sui telefoni cellulari compatibili (presupposto: sono necessari, tra l'altro, sistema operativo Android, tecnologia NFC, Secure Element integrato nello smartphone o SIM card con Secure Element) rivolgetevi alla vostra Concessionaria o visitate il sito www.audi.com/bluetooth. [2] Compatibilità a partire da Android 6. In precedenza è necessario registrarsi al sito www.audi.com/myaudi [3] È necessaria la verifica dell'account myAudi presso la Concessionaria Audi. <u>In combinazione obbligatoria con (solo per Q7 SUV TFSI e e Q7 SUV TFSI e Business Advanced)</u>: - PGC o PG3 <u>Non con</u>: PKC	2F1	○	○	○	○	163,93	200,00
Antifurto Per la protezione delle portiere, del cofano motore e del portellone vano bagagli; include la protezione dell'abitacolo disinseribile, la protezione antirimozione tramite sensore di inclinazione e sirene indipendenti dall'alimentazione elettrica della vettura; comando di disattivazione integrato nel sistema MMI. Con protezione di sicurezza (safelock) per impedire l'apertura delle portiere dall'interno quando la vettura viene chiusa con la chiave di accensione <u>Non con:</u> PGC, PG3 e 2F1	PG2	○	○	-	-	491,80	600,00

Validità: 05.06.2025

Optional - Esterni

	Sigla	Q7 SUV 55 TFSI e	Q7 SUV 55 TFSI e Business Advanced	Q7 SUV 55 TFSI e S line edition	Q7 SUV 60 TFSI e S line plus	Prezzo Cliente IVA esclusa euro	Prezzo Cliente IVA inclusa euro
Sistemi di chiusura							
Chiave comfort con sistema di sbloccaggio del portellone vano bagagli mediante sensori e con piano di copertura del vano bagagli elettrico (senza Safelock) La chiave comfort consente di controllare comodamente le funzioni di autorizzazione all'accesso e all'avviamento della vettura senza dover utilizzare attivamente la chiave di accensione. Con il sistema elettronico di accesso e di partenza autorizzato è possibile aprire la vettura mediante la comunicazione wireless tra la chiave e la vettura stessa (portiere e portellone vano bagagli) e anche richiuderla tramite i sensori sulle maniglie delle portiere. Basta avere con sé la chiave comfort. L'avviamento e lo spegnimento della vettura avvengono tramite il tasto engine start/stop. È inoltre possibile aprire il portellone vano bagagli in tutta comodità con un movimento del piede (calcio) nella parte posteriore della vettura. Piano di copertura del vano bagagli elettrico: copertura del vano di carico ad apertura e chiusura elettrica, azionabile anche manualmente. Include la protezione del bordo di carico in acciaio inox Non con: PG2, PG3	PGC	○	○	●	●	983,61	1.200,00
Chiave comfort con sistema di sbloccaggio del portellone vano bagagli mediante sensori (con Safelock) e Antifurto volumetrico - **Chiave comfort con sistema di sbloccaggio del portellone vano bagagli mediante sensori (con Safelock[1])**: La chiave comfort consente di controllare comodamente le funzioni di autorizzazione all'accesso e all'avviamento della vettura senza dover utilizzare attivamente la chiave di accensione. Con il sistema elettronico di accesso e di partenza autorizzato è possibile aprire la vettura mediante la comunicazione wireless tra la chiave e la vettura stessa (portiere e portellone vano bagagli) e anche richiuderla tramite i sensori sulle maniglie delle portiere. Basta avere con sé la chiave comfort. L'avviamento e lo spegnimento della vettura avvengono tramite il tasto engine start/stop. È inoltre possibile aprire il portellone vano bagagli in tutta comodità con un movimento del piede (calcio) nella parte posteriore della vettura. - **Antifurto volumetrico**: per il controllo di portiere, cofano motore e portellone vano bagagli. Offre protezione dell'abitacolo disinseribile basata su ultrasuoni, avvertimento in caso di furto da parte del sensore di variazione d'assetto e sirena a batteria contro la manipolazione dei cavi [1] Il Safelock impedisce l'apertura delle portiere dall'interno quando la vettura viene chiusa con la chiave di accensione Non con: PG2, PGC	PG3	○	○	-	-	1.475,41	1.800,00
In combinazione con WNF		-	-	○	○	1.213,11	1.480,00
Servochiusura per le portiere Quando le portiere non sono ben chiuse, le fa scattare automaticamente nella serratura	GZ2	○	○	○	○	631,15	770,00

○ a pagamento ● di serie ▲ fornibile senza sovrapprezzo - non fornibile

Validità: 05.06.2025

Optional - Esterni

	Sigla	Q7 SUV 55 TFSI e	Q7 SUV 55 TFSI e Business Advanced	Q7 SUV 55 TFSI e S line edition	Q7 SUV 60 TFSI e S line plus	Prezzo Cliente IVA esclusa euro	Prezzo Cliente IVA inclusa euro
Cristalli							
Vetro acustico isolante per i cristalli laterali Miglioramento dell'isolamento acustico dalla rumorosità esterna grazie ai doppi vetri	VW0	○	○	○	○	491,80	600,00
Vetri oscurati Lunotto e cristalli laterali posteriori oscurati	QL5	○	○	○	○	450,82	550,00
Parabrezza in vetro climatizzato acustico isolante con finestra per Telepass Il rivestimento riflettente aggiuntivo riduce al minimo il riscaldamento dell'abitacolo alle alte temperature esterne e il consumo energetico del sistema di climatizzazione. Permette l'utilizzo del Telepass. In combinazione obbligatoria con: - 9ZE Non con: 4GR	4GL	○	○	○	○	319,67	390,00
Parabrezza in vetro climatizzato acustico isolante con finestra per Telepass, riscaldabile (wireless) Parabrezza riscaldato in vetro climatizzato/acustico; funzione di sbrinamento più rapida e prevenzione della formazione di appannamento del parabrezza grazie al sistema di riscaldamento senza fili. Funzione di riscaldamento tramite il sistema di climatizzazione Un rivestimento supplementare sul parabrezza riduce al minimo il riscaldamento dell'interno dell'abitacolo alle alte temperature esterne, riducendo così il consumo energetico del climatizzatore. Permette l'utilizzo del Telepass In combinazione obbligatoria con: - 9ZE Non con: 4GR	4GR	○	○	○	○	581,97	710,00
Tergicristalli adattivi con ugelli integrati Impianto tergicristalli adattivo per la migliore visibilità in qualsiasi condizione atmosferica anche durante la tergitura: - il liquido detergente viene spruzzato direttamente davanti alle spazzole tergicristallo e asportato praticamente senza ritardi	9PF	○	○	○	○	418,03	510,00
Tendine parasole manuali al lunotto e ai finestrini posteriori	3Y3	○	○	○	○	295,08	360,00
Altri equipaggiamenti esterni							
Gancio traino estraibile elettricamente Ripiegabile elettricamente; asta e testa a sfera in acciaio fucinato; comando tramite tasto nel vano bagagli; comprensivo di stabilizzazione del rimorchio tramite sistema elettronico ESC In combinazione obbligatoria con: - 1BK o 2MA (solo per Q7 SUV TFSI e e Q7 SUV TFSI e Business Advanced)	1D3	○	○	○	○	983,61	1.200,00
Predisposizione per gancio traino **C**omprende i requisiti tecnici per il successivo adeguamento di un gancio di traino. Il kit di postmontaggio è fornito tramite Accessori originali Audi. In combinazione obbligatoria con: - 1BK o 2MA (solo per Q7 SUV TFSI e e Q7 SUV TFSI e Business Advanced)	1D7	○	○	○	○	245,90	300,00
Gancio traino con assistente al rimorchio* Ripiegabile elettricamente; asta e testa a sfera in acciaio fucinato; comando tramite tasto nel vano bagagli; comprensivo di stabilizzazione del rimorchio tramite sistema elettronico ESC; presa di sistema orientabile consente l'uso continuo dell'attrezzatura elettrica sul rimorchio o nella roulotte. Assistente al rimorchio: Aiuta il conducente durante l'utilizzo del gruppo vettura/rimorchio. In retromarcia, può sterzare automaticamente il rimorchio; la direzione è comodamente controllata tramite display tuoch MMI. Compatibile con tutti i rimorchi con timone rigido.Quando attivo, il sistema impedisce la collisione tra veicolo e rimorchio durante la retromarcia. Per Q7 SUV TFSI e e Q7 SUV TFSI e Business Advanced in combinazione obbligatoria con: - PBY o PBZ o PCF o PCV o KA2 - 1BK o 2MA	1D9	○	○	○	○	1.180,33	1.440,00
Senza denominazione modello e tecnologia	2Z0	▲	▲	▲	▲	-	-

(*) I sistemi funzionano solo nei limiti di sistema e sono in grado solo di assistere il conducente. L'autista rimane responsabile del veicolo sulla strada e deve prestare l'adeguata attenzione.

○ a pagamento ● di serie ▲ fornibile senza sovrapprezzo - non fornibile

Validità: 05.06.2025

Optional - Sedili

	Sigla	Q7 SUV 55 TFSI e	Q7 SUV 55 TFSI e Business Advanced	Q7 SUV 55 TFSI e S line edition	Q7 SUV 60 TFSI e S line plus	Prezzo Cliente IVA esclusa euro	Prezzo Cliente IVA inclusa euro
Sedili/Comfort di seduta							
Sedili anteriori con profilo personalizzato con regolazione pneumatica del supporto lombare, dei fianchetti del sedile e dello schienale. Include gli appoggiatesta anteriori con regolazione manuale in altezza, inclinazione, e profondità (5ZC) In combinazione obbligatoria con: - 4D3 o 4D8 - 5KA - 4A3 o 4A4 - N0K Non con: 5TG e 2PF	PS8	○	○	-	-	2.278,69	2.780,00
Sedili sportivi plus Con appoggiatesta integrati, regolazione pneumatica del supporto lombare, dei fianchetti del sedile e dello schienale. Rivestimento in pelle traforata della seduta dei sedili anteriori e dei sedili posteriori esterni (se con ventilazione). Impunture a rombo per i sedili anteriori In combinazione obbligatoria con: - WQS (solo per Q7 SUV TFSI e e Q7 SUV TFSI e Business Advanced) - 5KA - N0Q	Q4Q	○	○	○	○	1.106,56	1.350,00
Appoggiatesta regolabili per sedili anteriori Regolazione degli appoggiatesta manuale in altezza, inclinazione e profondità. Incluso in PS8	5ZC	○	○	○	○	147,54	180,00
Sedili posteriori plus I sedili della 2ª fila possono essere regolati singolarmente manualmente, in rapporto 35:30:35, in lunghezza e inclinazione degli schienali. I tre sedili posteriori possono essere ribaltati in rapporto 35:30:35 (piano di carico continuo); i due sedili laterali sono anche richiudibili. Include appoggiabraccia centrale posteriore con due portabevande e il sistema di ancoraggio ISOFIX per i seggiolini dei bambini e 3° punto di ancoraggio con cinghia Top Tether per tutti e tre i sedili	5KA	○	○	○	○	393,44	480,00

○ a pagamento ● di serie ▲ fornibile senza sovrapprezzo - non fornibile

Validità: 05.06.2025

Optional - Sedili

	Sigla	Q7 SUV 55 TFSI e	Q7 SUV 55 TFSI e Business Advanced	Q7 SUV 55 TFSI e S line edition	Q7 SUV 60 TFSI e S line plus	Prezzo Cliente IVA esclusa euro	Prezzo Cliente IVA inclusa euro
Comfort sedili							
Regolazione elettrica sedili anteriori con funzione Memory per il sedile conducente Reglazione elettrica per altezza sedile, posizione longitudinale del sedile, inclinazione schienale, lunghezza seduta e supporto lombare; regolazione manuale per altezza appoggiatesta e cinture di sicurezza in senso verticale. Include funzione memory per il sedile di guida con due posizioni di memoria. In combinazione obbligatoria con: - 6XF o 6XL	PV3	○	○	○	○	327,87	400,00
Regolazione elettrica sedili anteriori con funzione Memory per entrambi i sedili anteriori Reglazione elettrica per altezza sedile, posizione longitudinale del sedile, inclinazione schienale, lunghezza seduta e supporto lombare; regolazione manuale per altezza appoggiatesta e cinture di sicurezza in senso verticale. Include funzione memory per i sedili anteriori con due posizioni di memoria. In combinazione obbligatoria con: - 6XF o 6XL	PV6	○	○	○	○	532,79	650,00

○ a pagamento ● di serie ▲ fornibile senza sovrapprezzo - non fornibile

Validità: 05.06.2025

Optional - Sedili

	Sigla	Q7 SUV 55 TFSI e	Q7 SUV 55 TFSI e Business Advanced	Q7 SUV 55 TFSI e S line edition	Q7 SUV 60 TFSI e S line plus	Prezzo Cliente IVA esclusa euro	Prezzo Cliente IVA inclusa euro
Comfort di seduta							
Appoggiabraccia centrale anteriore comfort per conducente e passeggero anteriore regolabile separatamente in senso longitudinale; con vano portaoggetti apribile	6E6	○	○	●	●	188,52	230,00
Riscaldamento dei sedili anteriori Riscaldamento della fascia centrale dei sedili, degli schienali, nonché dei fianchetti dei sedili. Con regolazione individuale lato conducente e lato passeggero su più livelli tramitel display MMI inferiore. Regolazione separata della temperatura per ogni sedile.	4A3	○	○	●	●	393,44	480,00
Riscaldamento dei sedili anteriori e posteriori In aggiunta al riscaldamento dei sedili anteriori (4A3), riscaldamento dei sedili laterali posteriori con regolazione separata In combinazione obbligatoria con: - 5KA	4A4	○	○	○	○	795,08	970,00
Ventilazione sedili anteriori Ventilazione della seduta e schienale di entrambi i sedili anteriori; regolabile su 3 livelli direttamente nel display MMI inferiore. Attenzione: il rivestimento in pelle dei sedili anteriori e laterali posteriori è traforato <u>In combinazione obbligatoria con:</u> Per Q7 SUV TFSI e e Q7 SUV TFSI e Business Advanced - 4A3 o 4A4 - 5KA Per per Q7 SUV TFSI e S line edition e Q7 TFSI e S line plus - N0Q <u>Solo con:</u> i sedili normali (di serie), PS8 o Q4Q	4D3	○	○	○	○	1.090,16	1.330,00

○ a pagamento ● di serie ▲ fornibile senza sovrapprezzo - non fornibile

Validità: 05.06.2025

Optional - Sedili / Rivestimenti

	Sigla	Q7 SUV 55 TFSI e	Q7 SUV 55 TFSI e Business Advanced	Q7 SUV 55 TFSI e S line edition	Q7 SUV 60 TFSI e S line plus	Prezzo Cliente IVA esclusa euro	Prezzo Cliente IVA inclusa euro
Comfort di seduta							
Ventilazione e e funzione massaggio sedili anteriori Ventilazione della seduta e schienale di entrambi i sedili anteriori; regolabile su 3 livelli direttamente nel display MMI inferiore. Attenzione: il rivestimento in pelle dei sedili anteriori e laterali posteriori è traforato Funzione massaggio per entrambi i sedili anteriori tramite 10 cuscini pneumatici; 3 livelli di intensità e 7 programmi massaggio disponibili: a onda, a colpi, a estensione, relax, zona spalle, attivazione, vitalisation. La funzione massaggio e i programmi possono essere regolati nel display MMI. In combinazione obbligatoria con: Per Q7 SUV TFSI e e Q7 SUV TFSI e Business Advanced - 4A3 o 4A4 - N0K o N0Q Per per Q7 SUV TFSI e S line edition e Q7 TFSI e S line plus - N0Q Solo con: PS8 o Q4Q	4D8	○	○	○	○	1.352,46	1.650,00
Sistema di ancoraggio ISOFIX per i seggiolini dei bambini sul sedile del passeggero anteriore con disattivazione dell'airbag lato passeggero. Include chiusura di sicurezza per bambini ad azionamento elettrico.	PIH	○	○	○	○	40,98	50,00
Rivestimentii sedili							
Rivestimento in pelle Cricket Per sedili normali senza ventilazione: - Fascia centrale dei sedili, fianchetti, fascia centrale degli appoggiatesta e appoggiabraccia anteriore e posteriore (se presente) in pelle Cricket - Cuciture in contrasto Per sedili normali anteriori con ventilazione: - Fascia centrale dei sedili e fascia centrale non ventilata dei sedili posteriori laterali in pelle Cricket traforata - Fianchetti dei sedili anteriori, sedile posteriore centrale, fascia centrale degli appoggiatesta e appoggiabraccia anteriori e posteriori in pelle Cricket non traforata - Cuciture in contrasto Disponibile solo con i sedili normali di serie	N5A	○	○	-	-	893,44	1.090,00

○ a pagamento ● di serie ▲ fornibile senza sovrapprezzo - non fornibile

Validità: 05.06.2025

Optional - Rivestimenti sedili

	Sigla	Q7 SUV 55 TFSI e	Q7 SUV 55 TFSI e Business Advanced	Q7 SUV 55 TFSI e S line edition	Q7 SUV 60 TFSI e S line plus	Prezzo Cliente IVA esclusa euro	Prezzo Cliente IVA inclusa euro
Rivestimento sedili							
Rivestimenti in pelle Valcona/pelle Cricket traforata Combinazione di pelle Valcona e Cricket traforata Per sedili anteriori con profilo personalizzato (PS8) con ventilazione: - Fascia centrale dei sedili anteriori e fascia centrale non ventilata dei sedili laterali posteriori in pelle Cricket traforata - Fianchetti, sedile posteriore centrale, appoggiatesta e appoggiabraccia centrale anteriore e posteriore in pelle Valcona -Cuciture in contrasto <u>In combinazione obbligatoria con:</u> - PS8	N0K	○	○	-	-	1.344,26	1.640,00
Rivestimenti in microfibra Dinamica/pelle Combinazione microfibra Dinamica/pelle per sedili anteriori sportivi: - fascia centrale dei sedili anteriori, dei sedili posteriori in microfibra Dinamica - fianchetti,-appoggiatesta e pannello superiore centrale dei sedili anteriori e posteriori in pelle - appoggiatesta (2a fila) in similpelle - inserti nei rivestimenti alle portiere in microfibra Dinamica - con punzonatura del logo S agli schienali dei sedili anteriori - con cuciture di contrasto <u>In combinazione obbligatoria con:</u> - WQS	N5K	○	○	●	●	196,72	240,00
Rivestimento in pelle Valcona con punzonatura del logo S agli schienali dei sedili anteriori Per sedili anteriori sportivi: - Fascia centrale, fianchetti, appoggiatesta e appoggiabraccia centrale dei sedili anteriori e posteriori in pelle Valcona con cuciture in contrasto - Punzonatura del logo S sugli schienali dei sedili anteriori In <u>combinazione obbligatoria con:</u> - WQS (solo per Q7 SUV TFSI e e Q7 SUV TFSI e Business) - 5KA	N1V	○	○	○	-	1.336,07	1.630,00
		-	-	-	○	1.139,34	1.390,00

○ a pagamento ● di serie ▲ fornibile senza sovrapprezzo - non fornibile

Validità: 05.06.2025

Optional - Rivestimenti sedili

	Sigla	Q7 SUV 55 TFSI e	Q7 SUV 55 TFSI e Business Advanced	Q7 SUV 55 TFSI e S line edition	Q7 SUV 60 TFSI e S line plus	Prezzo Cliente IVA esclusa euro	Prezzo Cliente IVA inclusa euro
Rivestimento sedili							
Rivestimento in pelle Valcona con punzonatura del logo S agli schienali dei sedili anteriori e cuciture di contrasto impuntura a rombi Per sedili anteriori sportivi S Plus (Q4Q) senza ventilazione: - Rivestimento in pelle Valcona con trapuntatura a rombi - Appoggiabraccia centrale anteriore in pelle Valcona - Inserti nei rivestimenti alle portiere in Alcantara - Punzonatura del logo S sugli schienali dei seidili anteriori	N0Q	○	○	○	-	1.344,26	1.640,00
Per sedili anteriori sportivi S Plus (Q4Q) con ventilazione: - Fascia centrale e fianchetti dei sedili anteriori e dei sedili posteriori laterali in pelle Valcona traforata con trapuntatura a rombi - Sedile posteriore centrale, appoggiatesta e appoggiabraccia centrale anteriore in pelle Valcona - Inserti nei rivestimenti alle portiere in Alcantara - Punzonatura del logo S sugli schienali dei seidili anteriori In combinazione obbligatoria con: - WQS (solo per Q7 SUV TFSI e e Q7 SUV TFSI e Business Advanced) - 5KA - Q4Q		-	-	-	○	1.139,34	1.390,00
Pacchetto completo in pelle Rivestimento in pelle per: - parte alta pannello strumenti - appoggiabraccia e parte alta delle portiere - consolle centrale Con cuciture in contrasto se con WK8 e WQS <u>In combinazione obbligatoria con:</u> - 3Y3 - 6E6 (solo per Q7 SUV TFSI e e Q7 SUV TFSI e Business Advanced)	7HL	○	○	○	○	2.950,82	3.600,00

○ a pagamento ● di serie ▲ fornibile senza sovrapprezzo - non fornibile

Validità: 05.06.2025

Optional - Rivestimenti sedili

	Sigla	Q7 SUV 55 TFSI e	Q7 SUV 55 TFSI e Business Advanced	Q7 SUV 55 TFSI e S line edition	Q7 SUV 60 TFSI e S line plus	Prezzo Cliente IVA esclusa euro	Prezzo Cliente IVA inclusa euro
Rivestimenti interni							
Elementi superiori con cucitura in contrasto ed elementi inferiori in similpelle Rivestimento in similpelle nella combinazione colore selezionata per: - Parte superiore del quadro strumenti - appoggiabraccia alle portiere in similpelle - consolle centrale in similpelle Con cuciture in contrasto se con WQS	7HQ	○	○	○	○	598,36	730,00
Elementi superiori in pelle ed elementi inferiori in similpelle Rivestimento in pelle per: - parte alta del pannello strumenti Rivestimento in similpelle per: - appoggiabraccia alle portiere - consolle centrale Con cuciture in contrasto se con WQS	7HR	○	○	○	○	1.885,25	2.300,00
Personalizzazione rivestimenti pacchetto pelle completo Audi exclusive Rivestimento in pelle con finitura Audi exclusive per: - parte alta pannello strumenti - appoggiabraccia e parte alta delle portiere - consolle centrale I colori pelle e le cuciture decorative disponibili sono indicati alla sezione "Colori Audi exclusive". <u>In combinazione obbligatoria con 7HL</u>	YSJ /S3G	○	○	○	○	2.819,67	3.440,00
Personalizzazione rivestimenti in pelle Valcona Audi exclusive - Sedili anteriori e posteriori - Appoggiatesta - Appoggiabraccia centrale anteriore - Inserti nei rivestimenti alle portiere in microfibra Dinamica I colori pelle e le cuciture decorative disponibili sono indicati alla sezione "Colori Audi exclusive". In combinazione con i Ventilazione sedili anteriori, la sezione di pelle traforata è in pelle Cricket. Lo schienale dei sedili anteriori, gli elementi applicati e le parti inferiori dei sedili restano nella combinazione colore interno scelto (non exclusive). <u>In combinazione obbligatoria con:</u> - 5KA - N0Q o N1V o N0K+6E6	YZ1 /S3G	○	○	○	○	3.959,02	4.830,00

○ a pagamento ● di serie ▲ fornibile senza sovrapprezzo - non fornibile

Validità: 05.06.2025

Optional - Rivestimenti sedili

	Sigla	Q7 SUV 55 TFSI e	Q7 SUV 55 TFSI e Business Advanced	Q7 SUV 55 TFSI e S line edition	Q7 SUV 60 TFSI e S line plus	Prezzo Cliente IVA esclusa euro	Prezzo Cliente IVA inclusa euro
Rivestimenti interni							
Pacchetto design, nero/cognac, Audi Exclusive Include: - sedili sportivi S anteriori e bracciolo centrale in pelle Valcona nera con fascia centrale dei sedili, fianchetti interni e parte anteriore del poggiatesta in marrone cognac con cuciture in contrasto nere - sedile centrale nella seconda fila nero - inserto nei rivestimenti delle portiere in microfibra Dinamica nera - cuciture in contrasto marrone cognac sul bracciolo centrale, sulla parte superiore del cruscotto, sui braccioli delle portiere e consolle centrale e sui tappetini. Solo con combinazione colori interna EI In combinazione obbligatoria con: - WQS (solo per Q7 SUV TFSI e e Q7 SUV TFSI e Business Advanced) - 7HL - Q4Q - N0Q - 5KA	YXC/ S3G	○	○	○	○	8.770,49	10.700,00
Pacchetto design, nero/grigio jet-argento, Audi Exclusive Include: - sedili sportivi S anteriori e bracciolo centrale in pelle Valcona nera con fascia centrale dei sedili, arco interno e parte anteriore del poggiatesta in grigio jet e cuciture in contrasto argento. - sedile centrale nella seconda fila nero - inserto nei rivestimenti delle portiere in microfibra Dinamica nera - cuciture in contrasto argento sul bracciolo centrale, sulla parte superiore del cruscotto, sui braccioli delle portiere e consolle centrale e sui tappetini. Solo con combinazione colori interna EI In combinazione obbligatoria con: - WQS (solo per Q7 SUV TFSI e e Q7 SUV TFSI e Business Advanced) - 7HL - Q4Q - N0Q - 5KA	YXD/ S3G	○	○	○	○	8.770,49	10.700,00
Bordini dei sedili e dei poggiatesta Audi exclusive per sedili con profilo personalizzato I colori dei bordini decorativi disponibili sono indicati alla sezione "Colori Audi exclusive". In combinazione obbligatoria con: - YZ1 - PS8	YYA/ S3G	○	○	-	-	0,00	0,00
Cuciture in contrasto Rosso Cremisi Audi Sport e cinture di sicurezza in Rosso Cremisi. Include: - cuciture in contrasto rosso cremisi sui rivestimenti dei sedili, sulla parte superiore del cruscotto, sul bracciolo centrale comfort, sui braccioli delle portiere, sui lati del rivestimento della consolle centrale, sul volante e sui tappetini. Solo con combinazione colori interna UK In combinazione obbligatoria con: 7HL o 7HR	YYB	-	-	○	○	778,69	950,00

○ a pagamento ● di serie ▲ fornibile senza sovrapprezzo - non fornibile

Validità: 05.06.2025

Optional - Rivestimenti sedili

	Sigla	Q7 SUV 55 TFSI e	Q7 SUV 55 TFSI e Business Advanced	Q7 SUV 55 TFSI e S line edition	Q7 SUV 60 TFSI e S line plus	Prezzo Cliente IVA esclusa euro	Prezzo Cliente IVA inclusa euro
Inserti							
Inserti in alluminio spazzolato opaco per cruscotto, rivestimenti alle portiere e consolle centrale	5TG	○	○	▲	▲	450,82	550,00
Inserti in alluminio spazzolato opaco con goffratura lineare per cruscotto, rivestimenti alle portiere e consolle centrale Disponibile solo con WQS	5MI	○	○	●	●	450,82	550,00
Inserti in carbonio twill opaco per cruscotto, rivestimenti alle portiere e consolle centrale Disponibile solo con WQS	5MH	○	○	-	-	1.286,89	1.570,00
In combinazione con WNF		-	-	○	○	844,26	1.030,00
Inserti in frassino argento naturale per cruscotto, rivestimenti alle portiere e consolle centrale	7TQ	○	○	-	-	598,36	730,00
Inserti in legno di eucalipto marrone lava naturale per cruscotto, rivestimenti alle portiere e consolle centrale	7TH	○	○	-	-	598,36	730,00
Inserto in legno quercia grigio per cruscotto, rivestimenti alle portiere e consolle centrale	7TM	○	○	-	-	598,36	730,00
In combinazione con WNF		-	-	○	○	147,54	180,00
Inserti in frassino grigio-marrone naturale per cruscotto, rivestimenti alle portiere e consolle centrale	7TL	○	○	-	-	598,36	730,00
Inserti in legno di eucalipto ambra naturale per cruscotto, rivestimenti alle portiere e consolle centrale	7TP	○	○	-	-	713,11	870,00
Inserti in legno Audi exclusive per cruscotto, rivestimenti alle portiere e consolle centrale Disponibili in mirto, noce moscata, frassino a grana fine naturale, eucalipto naturale. Per Q7 SUV TFSI e e Q7 SUV TFSI e Business Advanced, in combinazione obbligatoria con: - 5MI o 5TG - WQS	YTA /S3G	○	○	○	○	1.680,33	2.050,00
Look alluminio ampliato con tasti di comando in nero lucido e feedback aptico Pannello pulsanti di comando alla consolle centrale e pulsanti luce integrati in look nero lucido; pulsanti di comando e luci con percezione aptica (haptic feedback). Pannello pulsanti luci includono sensori di prossimità; pulsanti di controllo dei sistemi di assistenza, del freno di stazionamento, dell'autohold in look alluminio	GS5	○	○	●	●	221,31	270,00

○ a pagamento ● di serie ▲ fornibile senza sovrapprezzo - non fornibile

Validità: 05.06.2025

Optional - Interni

	Sigla	Q7 SUV 55 TFSI e	Q7 SUV 55 TFSI e Business Advanced	Q7 SUV 55 TFSI e S line edition	Q7 SUV 60 TFSI e S line plus	Prezzo Cliente IVA esclusa euro	Prezzo Cliente IVA inclusa euro
Cielo							
Cielo dell'abitacolo in tessuto nero Incluso in WQS	6NQ	○	○	●	●	319,67	390,00
Cielo dell'abitacolo in microfibra Dinamica argento luna Include 5XL In combinazione obbligatoria con: - 9VS o 8RF	PL6	○	○	-	-	1.565,57	1.910,00
Cielo dell'abitacolo in microfibra Dinamica nero Include 5XL In combinazione obbligatoria con: - 9VS o 8RF	PL2	○	○	○	-	1.565,57	1.910,00
Per Q7 SUV 60 TFSI e S line plus		-	-	-	○	1.245,90	1.520,00
Volanti/Elementi di comando							
Volante regolabile elettricamente Regolazione elettrica in altezza e profondità del piantone dello sterzo; include dispositivo automatico per facilitare la salita e la discesa e funzione memory	2C7	○	○	○	○	393,44	480,00
Volante sportivo multifunzionale in pelle traforata a 3 razze con bilancieri Il colore è abbinato al colore della parte superiore del cruscotto; include la regolazione manuale di altezza e profondità. Dotato di 12 tasti multifunzione e dei bilancieri per il cambio marce ATTENZIONE: se ordinato con PCC include tecnologia "hands on detection"	1XW	○	○	●	●	163,93	200,00
Volante sportivo sagomato multifunzionale in pelle a 3 razze con bilancieri, appiattito nella parte inferiore Il colore è abbinato al colore della parte superiore del cruscotto; include la regolazione manuale di altezza e profondità. Dotato di 12 tasti multifunzione e dei bilancieri per il cambio marce In combinazione obbligatoria con: - WQS Non ordinabile con PCC, PBZ, YEE, YEZ	2PF	-	-	○	○	114,75	140,00
Volante sportivo multifunzionale a 3 razze in pelle con bilancieri riscaldabile Il colore è abbinato al colore della parte superiore del cruscotto; include la regolazione manuale di altezza e profondità. Dotato di 12 tasti multifunzione e dei bilancieri per il cambio marce; hands on detection	1XP	○	○	-	-	385,25	470,00
ATTENZIONE: se ordinato con PCC include tecnologia "hands on detection"		-	-	○	○	221,31	270,00
Elementi di comando in pelle Audi exclusive - corona del volante in pelle nera - pomello del cambio in pelle nera - manichetta del cambio in pelle nera I colori delle cuciture decorative disponibili sono indicati alla sezione "Colori Audi exclusive". Se con con PCC/6I5 solo con 1XW/1XP	YVU/ S3G	○	○	○	○	786,89	960,00
Elementi di comando in pelle / Alcantara Audi exclusive - corona volante iin Alcantara nera - pomello del cambio in Alcantara nera - manichetta del cambio in pelle nera I colori delle cuciture decorative disponibili sono indicati alla sezione "Colori Audi exclusive". Se con con PCC/6I5 solo con 1XW/1XP	YVQ/ S3G	○	○	○	○	942,62	1.150,00

○ a pagamento ● di serie ▲ fornibile senza sovrapprezzo - non fornibile

Validità: 05.06.2025

Optional - Interni

	Sigla	Q7 SUV 55 TFSI e	Q7 SUV 55 TFSI e Business Advanced	Q7 SUV 55 TFSI e S line edition	Q7 SUV 60 TFSI e S line plus	Prezzo Cliente IVA esclusa euro	Prezzo Cliente IVA inclusa euro
Climatizzazione							
Climatizzatore comfort ausiliario Il sistema raffredda o riscalda l'abitacolo alla temperatura desiderata prima di iniziare il viaggio. Se è presente il corrispondente optional, è anche possibile attivare il riscaldamento e la ventilazione del sedile, il riscaldamento del volante e il riscaldamento dei finestrini prima del viaggio. La temperatura desiderata può essere programmata e attivata comodamente dall'MMI o dall'app sullo smartphone, indipendentemente dal fatto che il veicolo sia in fase di ricarica in quel momento. È possibile avviare il "breve condizionamento dell'aria" quando si sblocca il veicolo con la chiave del telecomando. <u>In combinazione obbligatoria con (solo per Q7 SUV TFSI e e Q7 SUV TFSI e Business Advanced):</u> - 4A3 o 4A4	GA2	○	○	○	○	90,16	110,00
Pacchetto qualità dell'aria - comprende ionizzatore e diffusore di aromi - Lo ionizzatore aiuta a rendere l'aria più fresca. - il diffusore di aromi regala una sensazione di freschezza nell'abitacolo, si possono scegliere tra 2 pregevoli profumazioni (estate e inverno) e 4 diverse intensità secondo i gusti personali Il profumo nell'abitacolo non viene cambiato in modo permanente. Le molecole di profumo non si depositano sulle superfici in tessuto della vettura, né sugli abiti	2V9	○	○	○	○	393,44	480,00

○ a pagamento ● di serie ▲ fornibile senza sovrapprezzo - non fornibile

Validità: 05.06.2025

Optional - Comfort

	Sigla	Q7 SUV 55 TFSI e	Q7 SUV 55 TFSI e Business Advanced	Q7 SUV 55 TFSI e S line edition	Q7 SUV 60 TFSI e S line plus	Prezzo Cliente IVA esclusa euro	Prezzo Cliente IVA inclusa euro
Sistemi fissaggio bagagli e portaoggetti							
Copertura del vano di carico ad apertura e chiusura elettrica Inclusa copertura del bordo di carico in acciaio inox. Incluso in PG3 e PGC.	PKC	○	○	-	-	262,30	320,00
Sistema di guide con set di ancoraggio nel vano bagagli Con barra telescopica, cinghia di fissaggio e occhielli di ancoraggio mobili per suddividere il vano bagagli e fissare gli oggetti trasportati	3GN	○	○	○	○	278,69	340,00
Stuoia double-face per il vano bagagli (un lato in velluto, un lato gommato) di colore nero Per coprire il vano bagagli, anche con schienale del sedile posteriore abbattuto; con pellicola protettiva ripiegata, allungabile su bordo di carico e paraurti	6SJ	○	○	○	○	106,56	130,00
Rete divisoria estraibile: rete elastica per separare la zona bagagliaio dalla zona abitacolo, con ganci di fissaggio	3CX	○	○	○	○	90,16	110,00
Altri equipaggiamenti interni							
Accendisigari e posacenere anteriori	9JD	○	○	○	○	65,57	80,00
Alette parasole allungabili (lato guida e passeggero) con specchietti di cortesia illuminati Incluso in PL2 e PL6	5XL	○	○	○	○	90,16	110,00
Cinture di sicurezza Audi exclusive Il colori disponibili sono indicati alla sezione "Colori Audi exclusive".	YTO /S3G	○	○	○	○	1.483,61	1.810,00
Tappetini anteriori e posteriori neri con bordini in pelle Audi exclusive Il colore dei bordini in pelle e cuciture decorative sono disponibili nei colori indicati alla sezione "Colori Audi exclusive". In mancanza di indicazioni sul colore del bordino in pelle, lo stesso sarà intonato al colore dei tappetini.	YSR /S3G	○	○	○	○	426,23	520,00

○ a pagamento ● di serie ▲ fornibile senza sovrapprezzo - non fornibile

Validità: 05.06.2025

Optional - Infotainment

	Sigla	Q7 SUV 55 TFSI e	Q7 SUV 55 TFSI e Business Advanced	Q7 SUV 55 TFSI e S line edition	Q7 SUV 60 TFSI e S line plus	Prezzo Cliente IVA esclusa euro	Prezzo Cliente IVA inclusa euro
Impianti Radio e TV							
Bang & Olufsen Advanced Sound System con suono tridimensionale e funzionalità Dolby Atmos Riproduzione surround sound tramite 23 altoparlanti inclusi altoparlanti anteriori e posteriori 3D sound, altoparlante centrale e subwoofer ciascuno con uscita separata ed esclusiva copertura in look alluminio, così come sofisticati magneti al neodimio; diffusore centrale e 2 lenti acustiche estraibili automaticamente sulla plancia per un suono estremamente dettagliato ad ogni posto a sedere. Include: - compensazione dinamica della rumorosità del veicolo - amplificatore BeoCore a 23 canali - amplificatori ICEpower high-efficiency con una potenza totale di 1920 watt - controllo del volume in base alla velocità - riproduzione spaziale del suono grazie alla nuova funzione audio tridimensionale per la parte anteriore e posteriore dell'abitacolo; questo suono viene creato grazie ad altoparlanti aggiuntivi nel montante A e nella parte posteriore del cielo, ai tweeter per toni medi e la nuova tecnologia 3D Fraunhofer Symphoria 2.0. Il suono 3D può essere generato da tutte le sorgenti. Symphoria 2.0 aggiunge le dimensioni essenziali per un suono naturale: larghezza, profondità e altezza. Per Q7 SUV TFSI e, in combinazione obbligatoria con QQ1 o QQ2.	8RF	○	○	○	○	6.262,30	7.640,00
Bang & Olufsen Premium Sound System con suono tridimensionale e funzionalità Dolby Atmos Straordinaria riproduzione del suono grazie a 17 altoparlanti con altoparlanti tridimensionali, centerspeaker e subwoofer, amplificatori a 16 canali con una potenza totale di 730 Watt. Riproduzione spaziale del suono grazie alla nuova funzione che garantisce un suono tridimensionale per i sedili anteriori. Questo suono viene creato grazie ad altoparlanti supplementari integrati nel montante anteriore, ai tweeter per toni medi e e alla tecnologia Fraunhofer Symphoria. Il suono 3D può essere generato da tutte le sorgenti.	9VS	○	○	○	○	1.213,11	1.480,00
Porte USB tipo C posteriori con funzione di ricarica	UE8	○	○	○	○	155,74	190,00
Lettore DVD nel cassetto portaoggetti. Per la riproduzione di MP3, WMA e AAC	7D5	○	○	○	○	155,74	190,00

○ a pagamento ● di serie ▲ fornibile senza sovrapprezzo - non fornibile

Validità: 05.06.2025

Optional - Infotainment

	Sigla	Q7 SUV 55 TFSI e	Q7 SUV 55 TFSI e Business Advanced	Q7 SUV 55 TFSI e S line edition	Q7 SUV 60 TFSI e S line plus	Prezzo Cliente IVA esclusa euro	Prezzo Cliente IVA inclusa euro
Impianti Radio e TV							
Unità ricezione TV digitale senza sistema Pay TV CI+ Ricezione di canali televisivi digitali (DVB-T2) non criptati, a ricezione libera (standard MPEG 2, MPEG 4 o MPEG 5), emittenti audio DVB-T2, televideo e elettronic program guide (EPG). La ricezione dei canali TV dipende dalla disponibilità del segnale digitale; visualizzazione delle immagini solo a vettura ferma (audio sempre disponibile)	QU1	○	○	○	○	1.139,34	1.390,00
Unità ricezione TV digitale con sistema Pay TV CI+ Ricezione di canali televisivi digitali (DVB-T2) non criptati, a ricezione libera (standard MPEG 2, MPEG 4 o MPEG 5), emittenti audio DVB-T2, televideo e elettronic program guide (EPG). Il modulo CI+ consente inoltre la ricezione di emittenti criptate Pay TV utilizzando una smartcard corrispondente (la smartcard non fa parte dell'equipaggiamento) La ricezione dei canali TV dipende dalla disponibilità del segnale digitale; visualizzazione delle immagini solo a vettura ferma (audio sempre disponibile)	Q0B	○	○	○	○	1.336,07	1.630,00
Telefono e comunicazione							
Audi phone box light Include la possibilità di telefonare dalla vettura inserendo il proprio telefono cellulare nel supporto universale per telefoni cellulari (170 × 87 mm) in corrispondenza dell'appoggiabraccia centrale anteriore e possibilità di ricarica tramite attacco USB-C o Wireless Charging (standard Qi); con avviso che segnala se il telefono cellulare è stato lasciato in auto e indicazione dello stato di carica nell'MMI®	9ZV	○	●	●	●	295,08	360,00
Audi phone box In aggiunta alle funzionalità Bluetooth di serie: - consente di telefonare dalla vettura inserendo il proprio telefono cellulare nel supporto universale per telefoni cellulari (170 × 87 mm) in corrispondenza dell'appoggiabraccia centrale anteriore - comprensivo di antenna di accoppiamento per il collegamento del cellulare all'antenna esterna, in modo da diminuire il tasso di assorbimento delle onde nell'abitacolo e migliorare la qualità di ricezione; con funzione LTE - possibilità di ricarica tramite attacco USB-C o Wireless Charging (standard Qi); con avviso che segnala se il telefono cellulare è stato lasciato in auto e indicazione dello stato di carica nell'MMI® Da digitare con: GB1	9ZE	○	-	-	-	491,80	600,00
In combinazione con WNI e WNF		-	○	○	○	196,72	240,00
Audi App Store e smartphone interface - **Audi App Store:** Indipendentemente dallo smartphone utilizzato, permette di accedere ad un'ampia selezione tra le App più popolari tra cui Amazon Alexa (Alexa Built-in)[2], già preinstallata. Questa consentirà di controllare tramite comando vocale non soltanto le altre App installate, ma anche di controllare i dispositivi Smart Home durante la guida. Per utilizzare le app e Amazon Alexa sono necessari un account myAudi[3] e una connessione dati. - **Smartphone Interface**: collega lo smartphone alla vettura e trasferisce i contenuti dello smartphone direttamente e senza soluzione di continuità al display MMI® touch. Navigazione, telefonia, musica e app selezionate di terzi[5] possono essere comodamente gestiti tramite MMI® o tramite comando vocale. La connessione può essere effettuata tramite attacco USB-C o Wireless Charging.[6]" In combinazione obbligatoria con: 9ZE o 9ZV	IU4	○	●	●	●	418,03	510,00

○ a pagamento ● di serie ▲ fornibile senza sovrapprezzo - non fornibile

Validità: 05.06.2025

Optional - Sistemi di assistenza

	Sigla	Q7 SUV 55 TFSI e	Q7 SUV 55 TFSI e Business Advanced	Q7 SUV 55 TFSI e S line edition	Q7 SUV 60 TFSI e S line plus	Prezzo Cliente IVA esclusa euro	Prezzo Cliente IVA inclusa euro
Sistemi di assistenza							
Telecamera per retromarcia Mostra la zona dietro la vettura sul display MMI® superiore, con elementi dinamici di visualizzazione della corsia calcolata in funzione dell'angolo di sterzata. Linee guida ausiliarie per la raffigurazione dei punti di ripresa dello sterzo nelle manovre di parcheggio longitudinale; telecamera per retromarcia integrata nella maniglia del portellone vano bagagli, non visibile. Il sistema si attiva inserendo la retromarcia o mediante tasto nella consolle centrale.	KA2	○	●	●	●	475,41	580,00
Assistente al parcheggio* Se attivato, cerca per mezzo di sensori a ultrasuoni il posteggio idoneo lungo la carreggiata e facilita l'entrata e l'uscita dai posteggi tramite manovre di sterzo appropriate. Calcola la traiettoria ideale per un parcheggio perpendicolare e per un parcheggio e uscita lungo la direzione di marcia ed esegue la manovra automaticamente. Il conducente deve unicamente accelerare, frenare, innestare la marcia e controllare la fase di parcheggio; il sistema limita automaticamente la velocità massima durante la monovra di parcheggio. La visualizzazione perimetrale avvisa, a seconda dell'angolo di sterzata, se sono presenti ostacoli laterali. Il sistema di assistenza comprende le manovre a più riprese. <u>Non ordinabile con PCV o PCF o PBY</u>	7X5	○	○	○	○	393,44	480,00

○ a pagamento ● di serie ▲ fornibile senza sovrapprezzo - non fornibile

(*) I sistemi funzionano solo nei limiti di sistema e sono in grado solo di assistere il conducente. L'autista rimane responsabile del veicolo sulla strada e deve prestare l'adeguata attenzione.

Validità: 05.06.2025

Optional - Sistemi di assistenza

	Sigla	Q7 SUV 55 TFSI e	Q7 SUV 55 TFSI e Business Advanced	Q7 SUV 55 TFSI e S line edition	Q7 SUV 60 TFSI e S line plus	Prezzo Cliente IVA esclusa euro	Prezzo Cliente IVA inclusa euro
Sistemi di assistenza							
Pacchetto assistenza al parcheggio plus* Il sistema di assistenza al parcheggio plus (parking pilot) è in grado di gestire le manovre in ingresso ed in uscita da uno spazio di parcheggio. La vettura controlla le manovre di sterzata, l'acceleratore, il freno e il cambio marcia. Il sistema può essere attivato mediante tasto dedicato nella consolle centrale che il conducente dovrà tenere premuto per tutta la durata della manovra di parcheggio, monitorando i movimenti della vettura. Il sistema è in grado di frenare automaticamente nel caso in cui dovesse rilevare eventuali ostacoli presenti all'interno del raggio d'azione dei sensori. Il sistema può entrare in stalli di parcheggio lungo la carreggiata o perpendicolari ad essa sia a marcia avanti che indietro ed è in grado di uscire da quelli longitudinali. I 12 sensori ad ultrasuoni e il sistema di visione intelligente fornito dalle telecamere a 360° monitorano costantemente l'area intorno alla vettura. **Include la telecamera a 360°:** quattro telecamere grandangolari (360°) coprono l'intera area che circonda il veicolo e offrono numerose viste selezionabili sul touchscreen, per rendere ancora più facile la manovra: • vista virtuale esterna del veicolo e dell'ambiente esterno che può essere ruotata e ingrandita tramite il touchscreen • vista dall'alto (Top view 3D); le immagini delle quattro telecamere sono unite insieme per fornire una vista virtuale dall'alto. La sezione dell'immagine può essere spostata e ridimensionata senza problemi, consentendo così un movimento e un posizionamento più preciso del veicolo • vista anteriore o posteriore delle ruote, che permette una vista migliore del marciapiede durante le manovre • vista retromarcia con linee guida per il parcheggio perpendicolare e il collegamento di rimorchi (solo con gancio tranio installato in fabbrica) • vista anteriore con linee guida per rendere più facile la manovra e fornire una vista sugli ostacoli davanti al veicolo • vista anteriore e posteriore panoramica (180°) consente di uscire da parcheggi stretti, uscite da cortili o incroci ciechi Si attiva con l'inserimento della retromarcia o tramite il pulsante nella consolle centrale oppure attivazione sul display superiore. <u>In combinazione obbligatoria con</u>: - 6XF o 6XL <u>Non ordinabile con:</u> -7X5	PCV	○	-	-	-	1.475,41	1.800,00
		-	○	○	○	1.008,20	1.230,00
Pacchetto assistenza al parcheggio con Remote Park Assist plus* Il sistema di assistenza al parcheggio plus (parking pilot) è in grado di gestire le manovre in ingresso ed in uscita da uno spazio di parcheggio. La vettura controlla le manovre di sterzata, l'acceleratore, il freno e il cambio marcia. Il sistema può essere attivato mediante tasto dedicato nella consolle centrale che il conducente dovrà tenere premuto per tutta la durata della manovra di parcheggio, monitorando i movimenti della vettura. Il sistema è in grado di frenare automaticamente nel caso in cui dovesse rilevare eventuali ostacoli presenti all'interno del raggio d'azione dei sensori. Il sistema può entrare in stalli di parcheggio lungo la carreggiata o perpendicolari ad essa sia a marcia avanti che indietro ed è in grado di uscire da quelli longitudinali. I 12 sensori ad ultrasuoni e il sistema di visione intelligente fornito dalle telecamere a 360° monitorano costantemente l'area intorno alla vettura. **Include Remote Park assist plus**: il Remote Park Assist Plus è controllato dall'esterno del veicolo tramite l'app myAudi[1]. Il processo di parcheggio può essere controllato attivamente tenendo premuto il pulsante "P" sull'interfaccia utente. L'intero processo deve essere monitorato completamente. All'interno dei limiti del sistema, il veicolo frena automaticamente in caso di rilevamento di ostacoli. Inclusa l'assistenza alle manovre. **Include la telecamera a 360°:** quattro telecamere grandangolari (360°) coprono l'intera area che circonda il veicolo e offrono numerose viste selezionabili sul touchscreen, per rendere ancora più facile la manovra: • vista virtuale esterna del veicolo e dell'ambiente esterno che può essere ruotata e ingrandita tramite il touchscreen • vista dall'alto (Top view 3D); le immagini delle quattro telecamere sono unite insieme per fornire una vista virtuale dall'alto. La sezione dell'immagine può essere spostata e ridimensionata senza problemi, consentendo così un movimento e un posizionamento più preciso del veicolo • vista anteriore o posteriore delle ruote, che permette una vista migliore del marciapiede durante le manovre • vista retromarcia con linee guida per il parcheggio perpendicolare e il collegamento di rimorchi (solo con gancio tranio installato in fabbrica) • vista anteriore con linee guida per rendere più facile la manovra e fornire una vista sugli ostacoli davanti al veicolo • vista anteriore e posteriore panoramica (180°) consente di uscire da parcheggi stretti, uscite da cortili o incroci ciechi Si attiva con l'inserimento della retromarcia o tramite il pulsante nella consolle centrale oppure attivazione sul display superiore. In combinazione obbligatoria con: - 6XF o 6XL - PG3 o PGC (solo per Q7 SUV TFSI e e Q7 SUV TFSI e Business Advanced) Non ordinabile con: - 7X5 - YEZ (per effettuare upgrade a Remote Park assist Plus, selezionare PBY) [1] L'attuale compatibilità del sistema operativo iOS/Android si trova nella descrizione dell'app myAudi nei relativi store di download. È necessaria la preventiva registrazione su www.my.audi.com.	PCF	○	-	-	-	1.573,77	1.920,00
		-	○	○	○	1.106,56	1.350,00
Head-up display Il sistema proietta informazioni sulla velocità o sui sistemi di assistenza, di navigazione o avvertimenti, sul parabrezza nel campo visivo diretto del conducente; con altezza regolabile consente una visualizzazione a colori ben contrastata quasi senza che occorra distogliere lo sguardo dalla strada. Attenzione: l'uso degli occhiali da sole con lenti polarizzate può limitare la visibilità delle informazione proiettate nel head-up display	KS1	○	○	○	○	1.385,25	1.690,00

○ a pagamento ● di serie ▲ fornibile senza sovrapprezzo - non fornibile

(*) I sistemi funzionano solo nei limiti di sistema e sono in grado solo di assistere il conducente. L'autista rimane responsabile del veicolo sulla strada e deve prestare l'adeguata attenzione.

Validità: 05.06.2025

Optional - Sistemi di assistenza

	Sigla	Q7 SUV 55 TFSI e	Q7 SUV 55 TFSI e Business Advanced	Q7 SUV 55 TFSI e S line edition	Q7 SUV 60 TFSI e S line plus	Prezzo Cliente IVA esclusa euro	Prezzo Cliente IVA inclusa euro
Sistemi di assistenza							
Night vision* Assiste il conducente nei viaggi notturni visualizzando un'immagine a infrarossi dell'ambiente circostante. Le persone e gli animali selvatici di grandi dimensioni vengono evidenziati in giallo nel display del sistema informazioni conducente. Se si muovono o se, analizzando la loro posizione, il sistema rileva un potenziale pericolo, trasforma in rosso l'evidenziazione, visualizza un triangolo d'emergenza ed emette un segnale acustico. In combinazione con i proiettori a LED Audi Matrix HD (PXC), la persona rilevata viene illuminata brevemente per tre volte consecutive da un proiettore (luce segnaletica). Indicazione supplementare degli avvertimenti nell'Head-Up Display (fornibile a richiesta); attivazione automatica nell'oscurità oppure se l'interrutore luci è in modalità auto mediante tasto vicino all'interruttore luci. <u>In combinazione obbligatoria con</u>: - 8X1 o PXB	9R1	○	○	○	○	2.131,15	2.600,00
Side assist con Audi pre sense rear, exit warning e rear cross traffic assist * Il pacchetto comprende: • **avvertimento cambio corsia (7Y1)**: l'avvertimento cambio corsia aiuta il conducente a controllare l'angolo morto e quanto succede dietro la vettura. 2 sensori radar aggiuntivi montati al posteriore rilevano i veicoli in avvicinamento lateralmente da dietro o in movimento e misurano la distanza e la differenza di velocità. Avverte in caso di situazione critica per un cambio di corsia tramite indicazioni a LED nel rispettivo specchietto retrovisivo esterno/schermo interno specchietti. Se il conducente inizia un cambio di corsia inserendo l'indicatore di direzione in una situazione riconosciuta come critica dal sistema, i LED di avvertimento lampeggiano luminosi diverse volte. In abbinamento all'avvertimento in caso di abbandono della corsia, in situazioni critiche ha luogo un intervento correttivo sul volante. Entro i limiti del sistema, il dispositivo è in grado di avvertire in presenza di oggetti critici anche durante le svolte • **avviso di uscita:** all'apertura della portiera a vettura ferma, l'avviso di uscita avverte in caso di una possibile collisione con veicoli in avvicinamento da dietro. Entro i limiti del sistema, il dispositivo monitora l'area dietro e di fianco alla vettura con l'ausilio di sensori radar. Vengono riconosciuti oggetti in movimento in avvicinamento da dietro (ad es. auto). Se si tira la leva per l'apertura della portiera e un altro utente della strada identificato come critico si avvicina, la banda di avvertimento alla portiera e l'indicazione a LED nello specchietto retrovisivo esterno/schermo interno specchietti sul lato interessato si accendono. Al contempo, l'apertura della portiera viene brevemente ritardata • **assistente al traffico trasversale posteriore:** l'assistente al traffico trasversale posteriore è in grado di avvertire in caso di una possibile collisione con traffico trasversale in avvicinamento nelle marce in retromarcia a una velocità fino a 10 km/h. Entro i limiti del sistema, il dispositivo monitora l'area dietro e di fianco alla vettura all'uscita da un parcheggio con l'ausilio di sensori radar. Vengono riconosciuti oggetti in movimento in avvicinamento (ad es. auto). Il sistema informa il conducente con segnali ottici e, in caso di retromarcia in situazioni identificate come particolarmente critiche, è in grado di avvertirlo anche con un segnale acustico e una frenata con feedback • **Audi pre sense rear (7W3):** Audi pre sense rear utilizza i dati dei sensori radar al posteriore e, entro i limiti del sistema, calcola la probabilità di un tamponamento causato dal veicolo che segue. Se viene riconosciuto un rischio di collisione da parte del veicolo che segue, vengono avviate misure protettive preventive: tensionamento delle cinture di sicurezza anteriori e, in combinazione con il pacchetto Audi pre sense vano posteriore, di quelle posteriori laterali, ottimizzazione della posizione dei sedili, avviamento del processo di chiusura dei finestrini e del tetto panoramico in vetro (se presente) e azionamento ad alta frequenza delle luci lampeggianti d'emergenza per avvertire gli altri utenti della strada. La funzione, inoltre, rende più confortevole viaggiare con la cintura di sicurezza allacciata. <u>Non ordinabile con PBZ o PBY o PCM o YEZ</u>	PCH	○	○	○	○	598,36	730,00

○ a pagamento ● di serie ▲ fornibile senza sovrapprezzo - non fornibile

(*) I sistemi funzionano solo nei limiti di sistema e sono in grado solo di assistere il conducente. L'autista rimane responsabile del veicolo sulla strada e deve prestare l'adeguata attenzione.

Validità: 05.06.2025

Optional - Sistemi di assistenza

	Sigla	Q7 SUV 55 TFSI e	Q7 SUV 55 TFSI e Business Advanced	Q7 SUV 55 TFSI e S line edition	Q7 SUV 60 TFSI e S line plus	Prezzo Cliente IVA esclusa euro	Prezzo Cliente IVA inclusa euro
Sistemi di assistenza							
Pacchetto assistenza City * Include: **- Assistente agli incroci (Crossing assist)** Il sistema avvisa il conducente che si avvicina ad un incrocio in situazioni di pericolo; utilizza i sensori della vettura e monitora la zona anteriore e laterale. Avvicinandosi all'incrocio il crossing assist rileva gli oggetti in movimento (es. vetture) in avvicinamento. Aiuta il conducente negli incroci ed uscite con una scarsa visibilità e avvisa in caso di una possibile collisione laterale. Nelle situazioni critiche si attiva un sistema di avvisi multilivello: all'inizio un avviso visivo e acustico. Se il conducente non reagisce, segue un avvertimento (vibrazione) sul pedale del freno. Il sistema opera fino a una velocità di 30 km/h; la vibrazione sul freno agisce fino a 10 km/h. La visualizzazione compare sul sistema di informazioni del conducente e nel display superiore quando il sistema di parcheggio è attivo; inoltre un avviso appare anche sul head-up display (se presente). Il Crossing assist utilizza i sensori radar integrati nel paraurti anteriore (zona laterale) e, se presenti, le telecamere. - **Lane change warning e Audi pre sense rear** (vedi descrizione in PCH) - **Exit warning** (vedi descrizione in PCH) - **Rear cross traffic assist** (vedi descrizione in PCH) - **pre sense rear** (vedi descrizone in PCH) - **Audi pre sense side**: entro i limiti del sistema e fino a una velocità di 60 km/h, Audi pre sense side riconosce il pericolo di collisioni laterali causate da veicoli che incrociano la vettura o provengono dalle zone laterali. Il sistema sfrutta i dati dei sensori radar aggiuntivi all'anteriore e al posteriore della vettura e di ulteriori sensori. Se viene rilevato un pericolo di collisione, vengono avviate le misure preventive dell'Audi pre sense side per la protezione degli occupanti: tensionamento delle cinture di sicurezza anteriori e di quelle posteriori laterali (se dotate di pretensionatori), ottimizzazione della posizione dei sedili, avviamento del processo di chiusura dei finestrini e del tetto panoramico in vetro (se presente). Azionamento ad alta frequenza delle luci lampeggianti d'emergenza per avvertire gli altri utenti della strada. Pre sense side interviene solo se il sistema riconosce veicoli, non quindi in caso di pedoni o animali. Se l'Audi pre sense side rileva che la vettura sta trainando un rimorchio, le funzioni del sistema sono limitate. Utilizza i dati del sensore radar del lane chage warning e calcola la probabilità di un possibile tamponamento; se viene riconosciuto un rischio di collisione attiva le luci di emergenza, pretensiona le cinture di sicurezza, ottimizza la posizione dei sedili e chiude i finestrini e il tetto apribile (se presente). <u>In combinazione obbligatoria con:</u> - 6XL o 6XK <u>Non ordinabile con PCH</u>	PCM	○	○	○	○	1.090,16	1.330,00
prezzo valido in combinazione con PCC		○	○	○	○	696,72	850,00
Avvertimento in caso di abbandono della corsia con emergency assist* **- Avvertimento in caso di abbandono della corsia:** entro i limiti del sistema aiuta a evitare un abbandono involontario della corsia di marcia. Se il sistema è attivo e pronto e il conducente non ha attivato gli indicatori di direzione laterali, l'avvertimento in caso di abbandono della corsia effettua leggeri movimenti correttivi al volante per evitare la vettura entro le linee di demarcazione della corsia. Inoltre possibilità di impostare una vibrazione del volante secondo le esigenze del conducente. A velocità comprese tra ca. 60 e 250 Km/h. **- Emergency assist:** entro i limiti del sistema, l'emergency assist riconosce se il conducente non interviene. In questi casi, avverte il conducente con segnali visivi, acustici e tattili. Se non ci sono reazioni, il sistema si occupa della guida della vettura, facendola automaticamente arrestare nella sua corsia di marcia. In questo contesto vengono attivate le misure protettive Audi pre sense e la vettura viene preparata per il soccorso degli occupanti. Se presente, viene avviata una chiamata di emergenza automatica. <u>Incluso in PCC</u>	6I5	○	○	○	○	196,72	240,00

○ a pagamento ● di serie ▲ fornibile senza sovrapprezzo - non fornibile

(*) I sistemi funzionano solo nei limiti di sistema e sono in grado solo di assistere il conducente. L'autista rimane responsabile del veicolo sulla strada e deve prestare l'adeguata attenzione.

Validità: 05.06.2025

Optional - Sistemi di assistenza

	Sigla	Q7 SUV 55 TFSI e	Q7 SUV 55 TFSI e Business Advanced	Q7 SUV 55 TFSI e S line edition	Q7 SUV 60 TFSI e S line plus	Prezzo Cliente IVA esclusa euro	Prezzo Cliente IVA inclusa euro
Sistemi di assistenza							
Pacchetto assistenza Tour* Il pacchetto comprende: - **Adaptive Cruise Assistant con assistente di emergenza (6I6)**: garantisce una regolazione automatica della distanza, mediante frenate e accelerazioni automatiche, mantenendo costante la distanza preimpostata. Include le funzionalità di adaptive cruise control con limitatore di velocità, active lane assist e emergency assist L'adaptive cruise control con limitatore di velocità aiuta il conducente regolando la velocità impostata e la distanza dal veicolo che precede, entro i limiti del sistema. Se viene rilevato un veicolo davanti, il sistema può frenare o accelerare la vettura se necessario. Nelle situazioni di traffico congestionato e di stop-and-go, Audi cruise control frena il veicolo fino all'arresto e lo fa ripartire automaticamente a seconda di quanto tempo è rimasto fermo. Nei punti più stretti, la velocità viene adattata al traffico (per es. durante i percorsi con lavori stradali). La funzione active lane assist può essere attivata se il conducente lo desidera. Entro i limiti del sistema, rileva le marcature della corsia, le strutture accanto alla strada, i veicoli in corsie adiacenti e i veicoli che precedono; sulla base di queste informazioni, il sistema individua un percorso virtuale lungo il quale guida il veicolo. Grazie al continuo intervento sullo sterzo, il sistema aiuta a mantenere il veicolo al centro della corsia; allo stesso tempo la velocità impostata viene mantenuta costante e il sistema reagisce ai veicoli che precedono controllandone anche la distanza. Grazie ai numerosi parametri analizzati l'Adaptive drive assist rende più facile la guida a velocità comprese tra 0 e 250 km/h anche nelle situazioni traffico congestionato; utilizza i sensori radar, la telecamera anteriore e i sensori a ultrasuoni. L'emergency assist può avvisare il conducente di situazioni critiche e avviare misure di sicurezza ed effettuare una chiamata di emergenza se necessario. Riconosce quando il conducente non risponde alle informazioni, avvertendolo (vedi 6I5). In una situazione di emergenza vengono attivate le misure di sicurezza Audi pre sense e vengono attivate le luci di emergenza. Se disponibile, viene effettuata una chiamata di emergenza automatica. - **Dispositivo di assistenza all'efficienza**: contribuisce a una marcia previdente e, quindi, dai consumi ridotti. In abbinamento al sistema di navigazione MMI® plus di serie, il dispositivo di assistenza adattivo alla velocità utilizza i dati del dispositivo di assistenza all'efficienza per regolare in modo adattivo la velocità anche in assenza di veicoli che precedono. A questo proposito, il sistema sfrutta le informazioni memorizzate nei dati di navigazione e relative al raggio delle curve, all'inizio dei centri abitati e ai limiti di velocità. Il sistema è supportato dalle informazioni del riconoscimento della segnaletica basato su telecamera, compreso anch'esso nella dotazione. Il dispositivo di assistenza all'efficienza regola inoltre in modo mirato le fasi di rilascio del motore e di veleggiamento, favorendo così uno stile di guida all'insegna dei consumi ridotti del dispositivo di assistenza adattivo alla velocità e del regolatore di velocità - **Dispositivo di assistenza alla svolta**: l'assistente alla svolta riconosce i veicoli che sopraggiungono in senso contrario sulla corsia opposta in caso di svolta a sinistra. Se, in caso di svolta, il sistema riconosce una situazione critica, i freni intervengono automaticamente. Il sistema si attiva non appena il conducente inserisce l'indicatore di direzione e la vettura viaggia a una velocità compresa entro i 10 km/h. - **Dispositivo di assistenza alla sterzata**: aiuta il conducente ad aggirare un ostacolo in una situazione critica. A questo proposito, il sistema utilizza i dati del sensore radar e della telecamera anteriore. Se il conducente evita attivamente un ostacolo dopo un avvertimento acuto, l'assistente agli ostacoli fornisce assistenza mediante la frenata mirata delle ruote e l'applicazione di una ridotta coppia sterzante alla correzione dell'angolo di sterzata. L'assistente agli ostacoli è disponibile a velocità comprese tra circa 30 e 150 km/h e presuppone una sterzata attiva del conducente durante l'intera manovra - **Sistema di riconoscimento basato su telecamera**: il sistema supporta il conducente mostrando i segnali stradali rilevati (entro i limiti del sistema) come per esempio limiti di velocità, nel display del sistema di informazioni del conducente. Il sistema comprende la rilevazione e la visualizzazione dei divieti di sorpasso e dei limiti di velocità, compresi limiti temporanei (ad es. in autostrada). Inoltre riconosce anche l'inizio e la fine delle autostrade, delle strade principali, delle aree costruite e <u>Per Q7 SUV e Q7 SUV Business Advanced senza WQS in combinazione obbligatoria con:</u> - 8G1 o PXB o PXC - 1XW o 1XP <u>Per Q7 SUV e Q7 SUV Business Advanced con WQS e Q7 SUV S line edition in combinazione obbligatoria con:</u> - 8G1 o PXB o PXC - 1XP <u>Per Q7 SUV S line plus in combinazione obbligatoria con:</u> - 1XP <u>Non ordinabile con 6I5, 2PF</u>	PCC	○	○	○	○	1.278,69	1.560,00

○ a pagamento ● di serie ▲ fornibile senza sovrapprezzo - non fornibile

(*) I sistemi funzionano solo nei limiti di sistema e sono in grado solo di assistere il conducente. L'autista rimane responsabile del veicolo sulla strada e deve prestare l'adeguata attenzione.

Validità: 05.06.2025

Optional - Sistemi di assistenza

	Sigla	Q7 SUV 55 TFSI e	Q7 SUV 55 TFSI e Business Advanced	Q7 SUV 55 TFSI e S line edition	Q7 SUV 60 TFSI e S line plus	Prezzo Cliente IVA esclusa euro	Prezzo Cliente IVA inclusa euro
Sistemi di assistenza							
Pacchetto Assist plus con Park Assist plus Il pacchetto comprende tutti i principali sistemi di assistenza, inclusi: - pacchetto assistenza al parcheggio Plus (PCV) - Pacchetto assistenza City (PCM) - Pacchetto assistenza Tour (PCC) Informazioni dettagliate sulle diverse caratteristiche si trovano nelle singole descrizioni dei singoli pacchetti. Per Q7 SUV TFSI e e Q7 SUV TFSI e Business Advanced senza WQS in combinazione obbligatoria con: - 8G1 o PXB o PXC - 6XF o 6XL - 1XW o 1XP Per Q7 SUV TFSI e e Q7 SUV TFSI e Business Advanced con WQS e Q7 SUV TFSI e S line edition e Q7 TFSI e S line plus in combinazione obbligatoria con: - 8G1 o PXB o PXC (non per Q7 TFSI e S line plus) - 1XP - 6XF o 6XL Non ordinabile con 6I5, 2PF	PBZ	○	○	○	○	4.524,59	5.520,00
prezzo valido in combinazione con YEE		○	○	○	○	2.950,82	3.600,00
Pacchetto Assist plus con Remote Park Assist plus* Il pacchetto comprende tutti i principali sistemi di assistenza, inclusi: - Pacchetto assistenza al parcheggio con Remote Park Assist plus (PCF) - Pacchetto assistenza City (PCM) - Pacchetto assistenza Tour (PCC) Informazioni dettagliate sulle diverse caratteristiche si trovano nelle singole descrizioni dei singoli pacchetti. Per Q7 SUV TFSI e e Q7 SUV TFSI e Business Advanced in combinazione obbligatoria con: - 8G1 o PXB o PXC - 6XF o 6XL - PGC o PG3 - 1XW o 1XP Per Q7 SUV TFSI e S line edition e Q7 TFSI e S line plus in combinazione obbligatoria con: - 8G1 o PXB o PXC (solo per Q7 SUV TFSI e S line edition) - 1XP - 6XF o 6XL <u>Non ordinabile con 6I5, 2PF 7X5</u>	PBY	○	○	○	○	4.622,95	5.640,00
prezzo valido in combinazione con YEE		○	○	○	-	3.049,18	3.720,00
prezzo valido in combinazione con YEZ		○	○	○	○	98,36	120,00

Validità: 05.06.2025

Optional - Sicurezza e tecnica

	Sigla	Q7 SUV 55 TFSI e	Q7 SUV 55 TFSI e Business Advanced	Q7 SUV 55 TFSI e S line edition	Q7 SUV 60 TFSI e S line plus	Prezzo Cliente IVA esclusa euro	Prezzo Cliente IVA inclusa euro
Assetto / freni							
Adaptive air suspension Sospensioni pneumatiche a regolazione elettronica con sistema di ammortizzatori adattativo a regolazione continua a tutte e 4 le ruote; regola automaticamente il livello della vettura e l'effetto degli ammortizzatori; con regolazione di livello, funzione "solleva" manuale e abbassamento posteriore per facilitare le operazioni di carico Le sospensioni vengono controllate tramite l'Audi drive select ed è possibile scegliere tra le seguenti modalità (valori rispetto al livello standard): - modalità "solleva / lift" +60 mm - modalità "allroad/offroad" +25 mm - modalità "auto/comfort" 0 mm - modalità "dynamic" -15 mm - modalità autostrada -30 mm (in modalità auto abbassamento automantico da 160 km/h) La funzione di abbassamento dell'asse posteriore per facilitare le operazioni di carico è attivabile tramite un tasto nel vano bagagli e la vettura viene abbassata di 65 mm.	1BK	○	○	-	-	2.032,79	2.480,00
		-	-	▲	▲	-	-
Adaptive air suspension sport Sospensioni pneumatiche Sortive a regolazione elettronica con impostazione più rigida e sistema di ammortizzatori adattivo a regolazione continua a tutte e 4 le ruote; regola automaticamente il livello della vettura e l'effetto degli ammortizzatori; inclusa regolazione di livello e funzione lift manuale, nonché abbassamento posteriore per facilitare le operazioni di carico. Le sospensioni vengono controllate tramite l'Audi drive select ed è possibile scegliere tra le seguenti modalità (valori rispetto al livello standard di 1BK): - modalità "solleva / lift" +60 mm - modalità "allroad/offroad" +25 mm - modalità "auto/comfort" -15 mm in meno rispetto all'asseto standard 1BK - modalità "dynamic" -30 mm (in modalità auto abbassamento automantico da 160 km/h) La funzione di abbassamento dell'asse posteriore per facilitare le operazioni di carico è attivabile tramite un tasto nel vano bagagli e la vettura viene abbassata di 65 mm.	2MA	○	○	●	●	2.278,69	2.780,00
Pinze dei freni anteriori e posteriori verniciate di rosso	PC2	-	-	○	-	393,44	480,00
Sterzo integrale A basse velocità, lo sforzo di sterzata per il conducente viene ridotto come pure il raggio di sterzata del veicolo tramite una sterzata delle ruote posteriori in senso opposto a quello delle ruote anteriori. In questo caso il diametro di volta e il raggio della traiettoria della vettura vengono ridotti. Ad alte velocità, la risposta della vettura viene migliorata con una sterzata delle ruote posteriori nello stesso senso, aumentando nel contempo la dinamica di marcia e la stabilità della stessa. <u>In combinazione obbligatoria con</u>: 1BK o 2MA (di serie per Q7 SUV FSI e S line edition e S line Plus)	0N5	○	○	○	○	1.139,34	1.390,00
Telaio Advanced esalta le performance sportive ed il comfort della vettura. Include: - sterzo integrale - stabilizzazione antirollio attiva elettromeccanica. Regolazione elettromeccanica indipendente delle barre all'asse anteriore e posteriore che riducono l'effetto di rollio della vettura e garantiscono durante una guida sportiva accelerazioni trasversali più elevate e nella marcia in rettilineo, inoltre, assicura un eccellente comfort. Per Q7 SUV TFSI e e Q7 SUV TFSI e Business Advanced: - In combinazione obbligatoria con 2MA	PHZ	○	○	○	○	4.303,28	5.250,00
Tecnica e sicurezza							
Airbag laterali posteriori per i sedili posteriori laterali, integrati negli schienali dei sedili; ad integrazione della protezione laterale antiurto nelle portiere e del sistema di airbag per la testa	4X4	○	○	○	○	401,64	490,00

○ a pagamento ● di serie ▲ fornibile senza sovrapprezzo - non fornibile

Validità: 05.06.2025

Optional - Sicurezza e tecnica

	Sigla	Q7 SUV 55 TFSI e	Q7 SUV 55 TFSI e Business Advanced	Q7 SUV 55 TFSI e S line edition	Q7 SUV 60 TFSI e S line plus	Prezzo Cliente IVA esclusa euro	Prezzo Cliente IVA inclusa euro
Cavi di ricarica							
Connettore industriale blu, monofase, (32 A/230 V)- dritto 1,6 metri (2) NOTA: con connettore monofase viene associato il sistema di ricarica e-tron compact (NW1) monofase con una capacità di ricarica massima fino a 7,2kW	73N	▲	▲	▲	▲	-	-
Cavo di alimentazione per e-tron charging system con presa industriale rossa - 16A / 400V / trifase; lunghezza 1650 mm	73P	▲	▲	▲	▲	-	-
Clip di fissaggio a parete	NJ2	○	○	○	○	122,95	150,00

○ a pagamento ● di serie ▲ fornibile senza sovrapprezzo - non fornibile

Validità: 05.06.2025

Cavi e sistemi di ricarica

	Sigla	Q7 SUV 55 TFSI e	Q7 SUV 55 TFSI e Business Advanced	Q7 SUV 55 TFSI e S line edition	Q7 SUV 60 TFSI e S line plus	Prezzo Cliente IVA esclusa euro	Prezzo Cliente IVA inclusa euro
Ricarica							
Home check Sopralluogo dell'impianto elettrico domestico del cliente, effettuato da un tecnico partner professionale, capace di rilevarne le potenzialità e la fattibilità dei lavori. Tale check è propedeutico all'installazione dei prodotti Ready for e-tron o della Wallbox Enel X Way Waybox PRO.	CXW	○	○	○	○	81,97	100,00
Installazione presa industriale "Ready for e-tron" Servizio di installazione della presa industriale fino a 22 kW ed il montaggio del sistema di ricarica Audi e-tron Charging System Compact o Connect. La potenza e la tipologia (trifase o monofase) installabile dipende dalle caratteristiche dell'impianto e dalle necessità del cliente. Il Ready for e-tron è subordinato alla presenza sulla vettura dell' Audi e-tron Charging System Compact o Connect, equipaggiamenti previsti di serie per alcuni veicoli. Da ordinare in combinazione obbligatoria con CXW	CXX	○	○	○	○	1.049,18	1.280,00
Wallbox "Enel X Way Waybox™ PRO 7 kW" La Wallbox è un'infrastruttura per la ricarica in corrente alternata di veicoli elettrici o Plug in Hybrid. È dotata di una presa Tipo2 che consente la ricarica del veicolo ad una potenza massima di 7,4kW in monofase. Da ordinare in combinazione obbligatoria con CXW	CXY	○	○	○	○	1.434,43	1.750,00
Wallbox "Enel X Way WayboxTM PRO 11/22 kW" La Wallbox è un'infrastruttura per la ricarica in corrente alternata di veicoli elettrici o Plug in Hybrid. È dotata di una presa Tipo2 che consente la ricarica del veicolo ad una potenza massima di 11kW o 22kW (in base al prodotto scelto) in trifase. Da ordinare in combinazione obbligatoria con CXW	CXZ	○	○	○	○	1.688,52	2.060,00

○ a pagamento ● di serie ▲ fornibile senza sovrapprezzo - non fornibile

Validità: 05.06.2025

Combinazione colori e tappezzeria

Nuova Audi Q7 SUV TFSI e

Colori rivestimenti interni Q7 SUV TFSI e

	MN	RH	RJ	AD	EI	MP	UK*[1]
Sedile	marrone okapi	marrone cedro	beige saiga	griogio pando	nero	nero	nero
Cuciture ai sedili / volante	grigio acciaio/ grigio roccia	grigio acciaio/ grigio roccia	grigio acciaio/ grigio roccia	grigio roccia/ grigio roccia	grigio roccia/ grigio roccia	grigio roccia/ grigio roccia	rosso cremisi/ rosso cremisi
Cruscotto (parte superiore)	nero	nero	nero	nero	nero	nero	nero
Cruscotto (parte inferiore)	nero	nero	nero	nero	nero	nero	nero
Moquette/Tappeti	nero	nero	nero	nero	nero	nero	nero
Cielo	argento luna	argento luna	argento luna	argento luna	nero	argento luna	nero
Sedili normali (di serie)							
Pelle/Similpelle mono.pur 550 (di serie)	+		x	x		+	
Pelle Cricket (N5A)						+	
Sedili con profilo personalizzato (PS8)							
Pelle Valcona/pelle Cricket traforata (N0K)		+	+			+	
Sedili Sportivi (Q1D/WQS)							
Microfibra Dinamica /pelle (N5K)					+		+
Pelle Valcona (N1V)					+		+
Sedili Sportivi S line (Q4Q/WQS)							
Pelle Valcona (N0Q)					+		+

NOTE:

*Solo in combinazione con YYB (Cuciture in contrasto Rosso Cremisi Audi Sport)

[1]solo per Q7 SUV S line edition/S line plus

[2]In combinazione obbligatoria con 1XP o 1XW e 7HL o 7HR

Validità: 05.06.2025

Combinazione colori e tappezzeria

Nuova Audi Q7 SUV TFSI e

Colori carrozzeria Q7 SUV TFSI e

-Aggiunta funzionalità	Codice assistenza #	Descrizione
0Q	C9A	Bianco Carrara
con sovrapprezzo:		
2Y	S9R	Bianco ghiaccio metallizzato
0E	Y9T	Nero Mythos metallizzato
F0	M7P	Argento Satellite metallizzato
3M	M7Q	Grigio samurai metallizzato [1]
5Q	L1X	Beige vigogna metallizzato [1]
D6	J5L	Blu Waitomo metallizzato
3V	D8S	Marrone Tamarindo metallizzato [1]
W0	S3M	Rosso Chilli metallizzato[2]
6Y	Z7S	Grigio Daytona perla [2]
9W	X5F	Blu Ascari metallizzato[2]
2Z	X1V	Oro Sakhir metallizzato

NOTE:

Da utilizzare esclusivamente per lavori di carrozzeria

[1] non con versione Sport [2] solo per Q7 SUV TFSI e S line edition e Q7 TFSI SUV e S line plus

Accessori Originali Audi

Validità: 05.06.2025

	Sigla	tutte le versioni	Prezzo Cliente IVA esclusa euro	Prezzo Cliente IVA inclusa euro
Nuova Audi Q7 SUV TFSI e				
Anelli Audi parte anteriore colore nero	4M0071801	○	44,26	54,00
Anelli Audi parte posteriore colore nero	4M0071802	○	44,26	54,00
Barre portacarico	4M0071151	○	265,55	324,00
Box per il tetto 250 l - nero brillante	4K0071200 Y9B	○	604,92	738,00
Box per il tetto 310 l - nero brillante	4K1071200 Y9B	○	611,47	746,00
Box per il tetto 430 l - nero brillante	4K2071200 Y9B	○	774,59	945,00
Box per il tetto 510 l - nero brillante	4KE071200 Y9B	○	1.062,30	1.296,00
Box pieghevole per vano bagagli	8U0061109	○	49,18	60,00
Cavo adattatore USB-C	4K0051435	○	23,46	28,60
Coprivalvole con logo Audi	80A071215	○	21,78	27,00
Dashcam frontale e posteriore	4K0063511A	○	464,75	567,00
Denominazione modello posteriore colore nero	4M0071803	○	35,25	43,00
Gancio traino orientabile meccanicamente, incl. kit elettrico	4M0092157B	○	2.381,97	2.906,00
Giubbotto di protezione ad alta visibilità	8X0093056A	○	6,70	8,00
Luci di accesso a LED (anelli Audi)	4G0052133G	○	126,49	154,00
Portabici da tetto	80A071128	○	177,05	216,00
Portasci - portasnowboard. Fino a 4 paia di sci / 2 snowboard	4M0071129	○	188,52	230,00
Tappetini 4 stagioni anteriori - colore nero	4M1061221C 041	○	69,67	85,00
Tappetini 4 stagioni posteriori - colore nero - senza elementi di fissaggio	4M1061512A 041	○	56,56	69,00

○ a pagamento - non fornibile

NOTE:
Tutti gli accessori sono ordinabili a magazzino ricambi. I prezzi si intendono esclusa installazione. Verificare sempre la compatibilità dell'accessorio con l'allestimento della vettura.
I prezzi indicati fanno riferimento alla data di validità del presente listino. Verificare l'importo esatto a sistema al momento dell'ordine.

Validità: 05.06.2025

Optional - Warranty

	Sigla	Q7 SUV 55 TFSI e	Q7 SUV 55 TFSI e Business Advanced	Q7 SUV 55 TFSI e S line edition	Q7 SUV 60 TFSI e S line plus	Prezzo Cliente IVA esclusa euro	Prezzo Cliente IVA inclusa euro
Audi Extended Warranty							
Audi Extended Warranty: 1 anno, fino a 30.000 km	EA1	○	○	○	○	217,21	265,00
Audi Extended Warranty: 1 anno, fino a 60.000 km	EA2	○	○	○	○	282,79	345,00
Audi Extended Warranty: 1 anno, fino a 90.000 km	EA3	○	○	○	○	377,05	460,00
Audi Extended Warranty: 1 anno, fino a 120.000 km	EB4	○	○	○	○	459,02	560,00
Audi Extended Warranty: 1 anno, fino a 150.000 km	EB3	○	○	○	○	553,28	675,00
Audi Extended Warranty: 2 anni, fino a 40.000 km	EA4	○	○	○	○	430,33	525,00
Audi Extended Warranty: 2 anni, fino a 80.000 km	EA5	○	○	○	○	631,15	770,00
Audi Extended Warranty: 2 anni, fino a 120.000 km	EA6	○	○	○	○	913,93	1.115,00
Audi Extended Warranty: 3 anni, fino a 50.000 km	EA7	○	○	○	○	713,11	870,00
Audi Extended Warranty: 3 anni, fino a 100.000 km	EA8	○	○	○	○	1.102,46	1.345,00
Audi Extended Warranty: 3 anni, fino a 150.000 km	EA9	○	○	○	○	1.692,62	2.065,00
Audi Premium Care							
Audi Premium Care: 2 anni, 30.000 km	EW1	○	○	○	○	516,39	630,00
Audi Premium Care: 3 anni, 60.000 km	EW2	○	○	○	○	1.180,33	1.440,00
Audi Premium Care: 4 anni, 80.000 km	EW4	○	○	○	○	1.336,07	1.630,00
Audi Premium Care: 5 anni, 100.000 km	EW5	○	○	○	○	2.098,36	2.560,00
Audi Premium Care: 4 anni, 120.000 km	EW6	○	○	○	○	2.745,90	3.350,00

Validità: 05.06.2025

Dati tecnici e misure

Nuova Audi Q7 SUV TFSI e

	Q7 SUV TFSI e 290 kW (PHEV)	Q7 SUV TFSI e 360 kW (PHEV)
	4MQ*23	4MQCP3
Cilindrata cmc	2995	2995
Cilindri	6 a V	6 a V
Valvole per cilindro	4	4
Potenza totale di sistema kW/CV	290/394	360/490
Potenza motore endotermico massima kW/CV a giri/min.	250/340 da 5200 a 6400	250/340 da 5200 a 6400
Coppia massima di sistema Nm	600	700
Trazione	quattro	quattro
Cambio	tiptronic	tiptronic
Cerchi	8,5 J x 19	9 J x 20
Pneumatici	255/55 R 19	285/45 R 20
Capacità serbatoio carburante l.	75	75
Tipo batteria	ioni di litio	ioni di litio
Capacità batteria kWh (lorda)	25,9	25,9
Autonomia elettrica km (minimo-massimo)	80 - 84	80 - 84
Volume vano bagagli l.	563/1863	563/1863
Massa a vuoto [1] kg	2460	2460
Massa rimorchiabile ammessa kg. frenata c. pendenza 12%[3]	2800 (3500*)	3500
Velocità massima km/h (autolimitata)	240	240
Accelerazione da 0 a 100 km/h s.	5,7	5
Normativa antinquinamento	EU6	EU6
Consumo minimo/massimo di carburante (l./100 km)[2]		
ciclo di prova combinato (WLTP)	1,2 - 1,4	1,3 - 1,4
Consumo elettrico minimo/massimo (kWh/km)[**]		
ciclo combinato (WLTP)	29,6 - 31,2	29,8 - 31,2
Emissioni minimo/massimo di CO_2 (g./km) [2]		
ciclo di prova combinato (WLTP)	28 - 29	28 - 29

NOTE

[1] = Massa a vuoto con conducente (75 kg) e serbatoio carburante riempito al 90%, rilevata secondo il Regolamento (UE) 1230/2012 nella versione attualmente in vigore. Gli optional possono provocare un aumento della massa a vuoto e del coefficiente di resistenza aerodinamica della vettura, con conseguente riduzione del carico utile e della velocità massima.

[2] = Con l'aumentare dell'altitudine diminuisce la potenza del motore. A partire da 1000 metri sul livello del mare, e ogni altri 1000 metri, si deve sottrarre rispettivamente il 10 % della massa del gruppo motrice/rimorchio (massa rimorchiabile ammessa più massa complessiva ammessa della vettura). Dato della massa rimorchiabile valido con gancio traino montato di fabbrica. Per l'utilizzo commerciale della vettura con gancio traino occorre, in determinati casi, un apparecchio di controllo a norma CE.

[3] = I valori indicativi relativi al consumo di carburante ed alle emissioni di CO2 dei modelli di veicoli sono stati rilevati dal Costruttore in base al metodo di omologazione WLTP (Regolamento UE 2017/1151 e ss.mm.ii.). Eventuali equipaggiamenti aggiuntivi possono modificare i predetti valori. Inoltre, oltre al rendimento del motore, anche lo stile di guida ed altri fattori non tecnici quali – a titolo esemplificativo – le condizioni ambientali e del fondo stradale contribuiscono a determinare il consumo di carburante e le emissioni di CO2 di un veicolo. Il biossido di carbonio è il gas ad effetto serra principalmente responsabile del riscaldamento terrestre. È disponibile gratuitamente presso ogni Concessionaria una guida relativa al risparmio di carburante e alle emissioni di CO2, che riporta i dati inerenti a tutti i nuovi modelli di veicoli.

* con adaptiv air suspension

Dati tecnici e misure

Validità: 05.06.2025

Audi Q7 SUV TFSI e - 5 posti

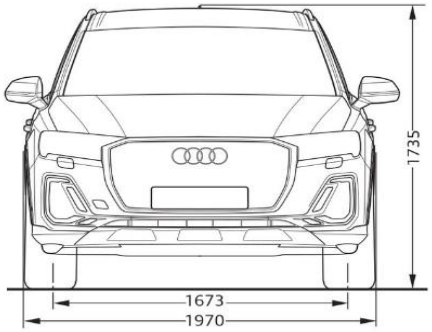

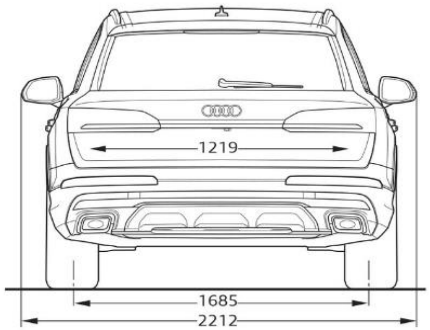

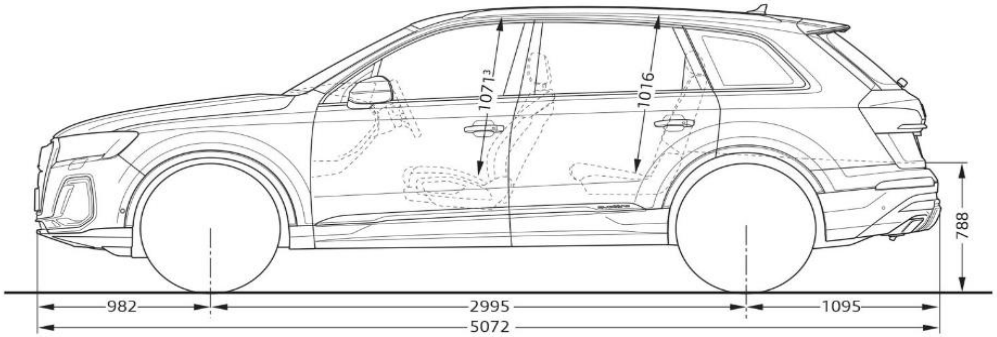

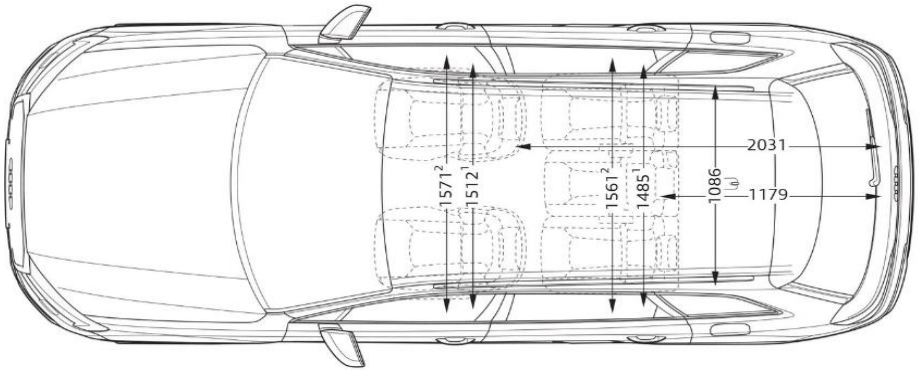

NOTE:
Misure in millimetri.
Indicazione delle dimensioni con massa a vuoto.

[1] = Larghezza al livello delle spalle [2] = Larghezza al livello dei gomiti [3] = Spazio massimo per la testa

Validità: 05.06.2025

Servizi Audi connect - Informazioni aggiuntive

Informazioni generali

Salvo ove diversamente indicato dalle descrizione dei Servizi di cui all'elenco qui di seguito riportato, AUDI AG – con sede in Ingolstadt (Germania) società costruttrice di veicoli contraddistinti dal Marchio AUDI (di seguito AUDI AG) - e Volkswagen Group Italia S.p.A (di seguito VGI) con sede in Verona Viale G.R. Gumpert 1 società che distribuisce prodotti e servizi contraddistinti dal marchio AUDI - non raccoglieranno né archivieranno i dati dei clienti. Per quei servizi che prevedono la raccolta, l'archiviazione e l'elaborazione dei dati personali, sarà cura di AUDI e VGI fornire specifica informativa al momento dell'attivazione del singolo servizio attraverso il portale www.myaudi.com, al fine di ottenere l'eventuale consenso del cliente. I Servizi vengono forniti attraverso sim cards installate sulla vettura. I costi di chiamata, collegamento e trasmissione dei dati sono inclusi nel prezzo di acquisto dei servizi AUDI CONNECT per un periodo variabile tra 3 mesi e 10 anni (a seconda dell'equipaggiamento presente sulla vettura) dalla data di consegna della vettura. Decorso tale termine i servizi possono essere rinnovati a pagamento tramite Audi connect store, previa verifica della disponibilità. Poiché necessario per l'effettiva gestione, modifica e per l'utilizzo dei Servizi, si precisa che VGI ed AUDI AG raccolgono, archiviano ed utilizzano i dati relativi alla vettura in conformità della normativa vigente e delle leggi applicabili. I Servizi messi a disposizione sono completamente fruibili nei paesi indicati nelle descrizioni dei singoli equipaggiamenti.

Modalità privacy

Il cliente ha la possibilità di disattivare la trasmissione dei dati dalla propria vettura al backend di Audi AG. Tale funzionalità è richiamabile dal display MMI seguendo i seguenti passi: selezione del servizio Audi connect; opzioni; Pricvacy; "Attiva modalità privacy". Seguendo lo stesso percorso sarà anche possibile ri-attivare la trasmissione dei dati da parte della vettura selezionando la voce "Attiva collegamento dati".
ATTENZIONE: non è possibile la disattivazione completa della trasmissione dei dati in quanto servizi come la chiamata d'emergenza (Emergency call) e la chiamata online in caso di guasto e le contestuali trasmissioni della posizione GPS resteranno attivi.

IN Q 701E
Q7